海南省交通规划勘察设计研究院试验中心装修工程招标

招标文件

招 标 人：海南省交通规划勘察设计研究院

日　　期：2023-08-16

目　　录

第一章　招标公告.....1
1.招标条件.....1
2.项目概况与招标范围.....1
3.投标人资格要求.....1
4.招标要求.....2
5.招标文件的获取.....2
6.投标文件的提交.....3
附表一：.....4
第二章　投标人须知.....1
投标人须知前附表.....1
1.总则.....3
2.招标文件.....3
3.投标文件的编制.....4
4.投标文件的递交.....6
5.无效投标及废标条款.....6
附表二：.....8
第三章　评标办法（综合评分法）.....9
评审办法前附表.....9
符合第二章“投标人须知”投标人须知前附表 12 条.....9
1.评审方法.....11
2.评审标准.....11
3.评审程序.....11
第四章　合同主要条款.....14
1. 工程计价.....14
2.工程款的支付.....14
3.工程变更部分结算方式.....14
4. 合同工期.....14
5. 工程质量.....14
6. 安全生产、文明施工标准.....14
7.保修.....15
8. 其它.....15
第五章　投标文件格式.....16
一、投标函.....19
二、法定代表人授权委托书.....20
三、资格审查表.....21
四、近五年相关工程业绩表.....23
五、技术文件.....24
六、工程量报价清单.....25
七、投标人认为必要的其它文件.....26
附件 1　海南省交通规划勘察设计研究院试验中心装修工程施工图.....27
附件 2　海南省交通规划勘察设计研究院试验中心装修工程工程量清单.....28

第一章　招标公告

海南省交通规划勘察设计研究院试验中心装修工程招标公告

1.招标条件

本招标项目海南省交通规划勘察设计研究院试验中心装修工程已由海南省交通规划勘察设计研究院 8 月 3 日第 24 期党委会批准建设，根据《海南省交通规划勘察设计研究院劳务协作管理办法》，在试验中心装修承担单位的选择上遵循公正、公开、公平的原则，现我院采用公开招标的形式确定内装饰装修工程承担单位，竭诚欢迎各单位参与投标。

2.项目概况与招标范围

2.1 项目名称：海南省交通规划勘察设计研究院试验中心装修工程

2.2 项目概况：试验中心位于海口市龙华区金垦路 16 号综合楼。一楼建筑面积约为 182.92 平方米，二楼建筑面积约为 144.79 平方米。拟建内容为试验中心一楼、二楼装修工程。

2.3 项目地点：海口市龙华区金垦路 16 号。

2.4 计划工期：60 日历天。

2.5 招标范围：试验中心一楼、二楼装修工程及附属工程。包括招标文件、附件 1 施工图和附件 2 工程量清单范围内的全部工程，包括安装工程和装修工程。

2.6 其他说明：招标控制价：420610.00 元。本项目控制价为暂定价，具体结算方式详见合同。

3.投标人资格要求

3.1 要求具备独立法人资格、营业执照年度年检合格、具有装修装饰工程施

工三级及以上资质的单位进行投标。凡是参加竞标的投标单位均各自承担其编制投标文件所涉及的一切费用，无论投标的结果如何，招标单位对上述费用不负任何责任。

3.2 在建筑装饰市场内重合同，守信誉，招标人评价良好。

3.3 参与本工程投标的拟任项目经理必须承担过同类工程，5 年以上装饰工程项目管理经验。项目经理需常驻现场以保持施工的稳定性、连续性，并负责对本工程进行全过程的施工管理。

3.4 本工程全部施工内容必须由中标单位独立完成，不得转包，否则招标单位有权随时终止合同，由此产生的一切损失均由中标单位承担。招标单位有权向中标单位提出索赔。

4.招标要求

4.1 工程质量要求达到投标文件所报的质量。若因中标人原因造成工程质量、施工工期、施工安全达不到投标所报标准，则按照不合格项处理；同时中标人应无条件返修并承担由此造成的一切损失及赔偿费用；各投标人在投标前可自行到现场进行勘查，结合现场实际情况，进行投标报价。

4.2 本工程采取包工、包料、包质量、包工期、包安全、总价承包的方式，合同价在合同实施期间内除招标人提出的变更外不作调整；如果中标人在施工过程中违反招标书和合同要求，招标人有权终止施工合同。

4.3 装修材料的性能检测和使用：本工程所使用的主要材料投标必须标明规格、型号、材质标准、设计要求和国家规定的质量标准。如果材料不合格，招标人有权要求中标人更换合格材料，所发生的费用均由中标人承担，不再调整合同价格。

5.招标文件的获取

4.1 凡有意参加投标者，凡有意参与投标者，请于 2023 年 08 月 16 日～2023 年 8 月 18 日，每日上午 8:30～12:00，下午 14:30～17:30（北京时间）至海南省交通规划勘察设计研究院 302 室领取招标文件；或登录海南省交通规划勘察设计研究院网站（网址：https://www.hnsjtsjy.com/）自行下载招标文件；确定参

与投标的公司请填写投标回执函（见附表一），于 2023 年 8 月 18 日下午 17:30 之前发送到邮箱：2166944294@qq.com。

6. 投标文件的提交

5.1 投标文件提交截止时间为 2023 年 08 月 23 日 9:00 前（北京时间），地点为海南省交通规划勘察设计研究院 306 室。

5.2 逾期送达、未送达指定地点的或不按照投标文件要求密封的投标文件，招标人将不予受理。

附表一：

投标回执函

至：海南省交通规划勘察设计研究院

我公司_____，于　　年　　月　　日，接收到贵公司关于海南省交通规划勘察设计研究院试验中心装修工程招标的招标文件，经我公司研究决定，参与贵单位组织的对海南省交通规划勘察设计研究院试验中心装修工程的投标活动。

特此回执

投标单位：（盖章）_____

日　　期：　　年　　月　　日

第二章　投标人须知

投标人须知前附表

序号	条 款 名 称	编 列 内 容
1	招 标 人	名　称：海南省交通规划勘察设计研究院 地　址：海口市南沙路 60 号 邮　编：570206 联系人：陈女士 电　话：0898-36683253
	项目名称	海南省交通规划勘察设计研究院试验中心装修工程
	建设地点	海南省海口市
2	招标范围	试验中心一楼、二楼装修工程。包括招标文件、工程量清单和图纸范围内的全部工程，包括安装工程和装饰工程。（具体事宜以双方签订的合同内容为准）
	工作周期	合同生效之日起计算 60 天
	承包方式	包工包料总价承包
3	投标人资质条件、能力和信誉	独立法人资格、有效的营业执照、装饰装修工程施工三级及以上资质。
4	联合体	☑不接受 ☐接受 但联合体所有成员数量不得超过 / 家； 还应满足下列要求：　/
5	踏勘现场	不组织，在投标前可自行到现场进行勘查
6	投标预备会	☑不召开 ☐召开，召开时间：　年　月　日 召开地点：
7	分　包	☑不允许 ☐允许
8	构成招标文件的其他材料	无

序号	条 款 名 称	编 列 内 容
9	投标截止时间	2023 年 08 月 23 日 9:00 前
10	投标文件形式	□双信封 ☑单信封
11	招标人是否设有最高投标限价	□否 ☑是
12	质量标准	符合（工程施工质量验收规范）标准
13	投标保证金	无
14	投标文件副本份数	正本 1 份、副本 4 份
15	封套上写明	投标人地址：_____ 投标人名称：_____ 海南省交通规划勘察设计研究院试验中心装修工程 在 2023 年 08 月 23 日 9 时 00 分前不得开启
16	递交投标文件地点	海南省交通规划勘察设计研究院 306 室
17	开标时间和地点	开标时间：同投标截止时间 开标地点：同递交投标文件的地点
18	开标程序	（1）密封情况检查：监督人员以及投标人代表检查 （2）开标顺序：随机开启。
19	评标委员会的组建	评标委员会构成：5 人。
20	评标办法	本次招标采用：综合评分法
21	是否授权评标委员会确定中标人	☑是 □否
22	监督部门	监督部门:海南省交通规划勘察设计研究院纪律检查委员会、经营办、质量办。
23	投标有效期	90 天

需要补充的其他内容

1	采用综合评分法。为了有效控制投标价，招标人设立最高投标限价，投标报价高于最高限价按废标处理。

2	投标人提供的材料必须是真实的，若投标人提供虚假材料，若给招标人造成损失的，应给予赔偿并承担相应的法律责任，若其为中标单位，将取消其中标资格。
3	投标文件必须用 A4 纸装订成册，逐页盖单位公章并标注页码，不得采用活页夹。正本采用彩色打印，副本可以是正本的复印件
4	不管投标结果如何，投标人自行承担投标过程中一切相关费用
5	监督部门：海南省交通规划勘察设计研究院纪律检查委员会、经营办、质量办。若发现弄虚作假或未按合同执行的，根据实际情况扣减承包费，造成重大损失的或事故的，依法追究相应责任。

1.总则

1.1 方式

本招标文件仅适用于海南省交通规划勘察设计研究院试验验中心装修工程招标。

1.2 适用法律

本次招标及由本次招标产生的合同受中华人民共和国的相关法律、法规制约和保护。

1.3 招标费用

投标人自行承担所有参加招标有关的费用。

1.4 招标文件的约束力

投标人一旦领取了本招标文件并参加本项目招标，即被认为接受了本招标文件中的所有条件和规定。

2.招标文件

2.1 招标文件构成

（1）招标公告；

（2）投标人须知；

（3）评标办法（综合评分法）；

（4）合同主要条款；

（5）投标文件格式；

（6）图纸；

（7）工程量清单。

投标人收到招标文件后，仔细检查招标文件页数和附件数量，如发现有缺漏，请即时与我院联系补全。如果投标人不按上述要求操作造成不良后果，我院不承担相关责任。

2.2 招标文件的澄清

任何要求对招标文件澄清的投标人，均应在 2023 年 8 月 22 日 16:30 之前按公告中的通讯地址和联系方式，以书面形式（如邮件、信函、传真等）通知我院，我院对规定时间内收到的澄清要求以书面形式予以答复，答复包括所有问题，但不包括问题的来源。

2.3 招标文件的修改

（1）在招标截止日期前，无论出于何种原因，我院均可以补充文件的形式对招标文件进行修改；

（2）招标文件的修改将以书面形式通知所有已报名投标人，并对投标人具有约束力。投标人收到修改文件后，应于 8 小时内回复我院，逾期不回者，视同已收。

（3）为使投标人有充分的时间对招标文件的修改部分进行分析、研究，我院将推迟投标截止日期，并将此变更书面通知所有投标人。

（4）我院发出的所有补充、修改和变更文件均作为投标文件的组成部分，与投标文件具有同等法律效力。

3.投标文件的编制

3.1 投标文件编制要求

投标人应仔细阅读“投标文件”的所有内容，按“投标文件”的要求编制“投标文件”，并保证所提供的全部资料的真实性、完整性及有效性，以使其投标文件对“投标文件”作出实质性响应。否则，可能被拒绝。

3.2 投标文件应包括下列内容：

投标文件由投标函部分、商务标部分、技术部分三部分组成。

3.2.1 投标函部分主要包括以下内容：（均加盖公章）

（1）企业营业执照及资质证书（复印件）；

（2）法定代表人身份证明书；

（3）投标人法定代表人签署的授权书原件（有委托才提供）；

（4）投标承诺书：对工程质量、工程进度、安全生产、文明施工、质量保修做出明确承诺（投标承诺书格式见附表二）；

（5）投标函。

2、商务部分主要包括下列内容：

（1）投标总报价；

（2）工程费用汇总表；

（3）全部分部分项工程工程量清单计价表。清单计价表按照每一层楼每一间房分部位分专业详细说明。

3、技术部分主要包括下列内容：

（1）技术文件；

（2）投标人认为必要的其它文件；

3.3 报价

（1）投标报价应包括国家规定的增值税税金，增值税税金按一般计税方法计算。

（2）投标人应充分了解该项目的总体情况以及影响投标报价的其他要素。

（3）招标人设有最高投标限价的，投标人的投标报价不得超过最高投标限价，最高投标限价在投标人须知前附表中载明。

3.4 投标有效期

（1）除投标人须知前附表另有规定外，投标有效期为 90 天。

（2）在投标有效期内，投标人撤销投标文件的，应承担招标文件和法律规定的责任。

（3）在特殊情况下，我院于原投标有效期满之前，可向投标人提出延长投标有效期的要求，这种要求与答复均应采用书面形式（如邮件、信件、传真或电报等），投标人可以拒绝我院的这一要求而放弃投标，同意延长的投标人既不能要求也不允许修改其投标文件。

3.5 投标文件签署与数量

（1）投标人应严格按照投标人须知的要求准备投标文件，每份文件封面显

著处必须清楚地标明“正本”或“副本”字样。正本与副本不符时，以正本为准，投标文件包括：正本一份，副本四份。

（2）投标文件投标函、报价清单必须由投标人的法人代表或经授权的委托代理人签署姓名并逐页加盖投标人单位印章。授权代表须有法人代表以书面形式出具的“授权书”附在投标文件中。

4.投标文件的递交

4.1 投标文件的密封和标记

（1）投标人应将投标文件书面部分的正本、副本分别密封，并在每个密封袋上清楚地标明“正本”、“副本”；

（2）所有投标文件密封袋的封口处均应加盖投标人印章或者由委托代理人签章。

（3）密封袋外层正面应注明投标人名称，因标注不清而产生后果的由投标人自负。

4.2 投标文件递交截止日期及方式

（1）所有投标文件都必须在招标文件规定的递交截止时间前送达开封地点。

（2）我院可以通过修改招标文件酌情延长投标截止日期，在此情况下，投标人的所有权利和义务以及投标人受制约的截止日期均应以延长后新的截止日期为准。

4.3 迟交投标文件的处理

我院将拒绝并原封退回在规定的截止日期后收到的任何投标文件。

5.无效投标及废标条款

5.1 无效投标条款

（1）投标人资格不符合招标文件规定；

（2）投标文件出现重大偏差，未对招标文件进行实质性响应；

（3）法律、法规规定的其他情况；

（4）参与投标的投标人未按时到达开封会议现场的。

5.2 废标条款

（1）出现影响投标公正的违法、违规行为的；

（2）投标人的报价超过了招标控制价；

（3）因重大变故，投标任务取消的；

（4）如出现投标截止时间结束后参加投标的投标人不足三家的。

5.3 取消中标候选人资格条款

（1）提供虚假材料谋取中标的；

（2）采取不正当手段诋毁、排挤其他投标人的；

（3）与其他投标人恶意串通的；

（4）向我院工作人员行贿或者提供其他不正当利益的；

（5）法律、法规规定的其他情况。

附表二：

投标承诺书

致海南省交通规划勘察设计研究院：

我公司已全面认真阅读理解海南省交通规划勘察设计研究院试验中心装修工程招标的相关文件资料，如有幸本工程中标，我司将从工程质量、工程进度、安全生产、文明施工等方面作如下承诺：

1、工程质量承诺：工程质量保证符合国家现行规范标准，若施工质量达不到设计或合同约定要求，除返修达到要求外，我公司愿接受合同总造价 5%的质量违约金。

2、材料质量承诺：材料的各项技术指标符合设计要求，材料使用环保产品，满足 GB18580-2001 有毒气体排放及放射性污染标准要求。材料达不到上述要求的自动退场更换，并按相应材料价格的 5%向招标人支付材料质量违约金。

3、工期承诺：合同生效之日起计算 60 天完工；如因我方原因不能按合同工期竣工，工期延误在 10 天以内的，每延误一天我公司愿接受 500 元/天的误期违约金；工期延误超过 10 天的，每延误一天我公司愿接受 1000/天的误期违约金。

4、安全生产、文明施工承诺：文明施工需达到文明施工优良工地标准、安全生产达到安全施工现场优良工程标准。若未达到该约定标准，我公司愿按合同总价的 1%承担违约责任。

5、保修承诺：质量保修期贰年。

投标人：（盖章）_____

法定代表人或其委托人：（签字或盖章）

日期：年　　月　　日

第三章　评标办法（综合评分法）

评审办法前附表

条款号		评审因素	评审标准
1.1.1	形式评审标准	投标人名称	与营业执照、资质证书一致
		投标函签字盖章	投标函上法定代表人或其授权代理人的签字、投标人的单位章盖章齐全，符合招标文件规定
		投标文件	符合第六章“投标文件格式”的规定
		报价唯一	只能有一个有效报价
1.1.2	资格评审标准	营业执照	具备有效的营业执照
		资质要求	符合第一章“招标公告”第3.1项规定
1.1.3	响应性评审标准	投标报价	符合第二章“投标人须知”第3.3款规定
		投标内容	符合第二章“投标人须知”第3.2款规定
		设计服务期限	符合第二章“投标人须知”投标人须知前附表 12 条
		质量标准	符合第二章“投标人须知”投标人须知前附表13条
		投标有效期	符合第二章“投标人须知”投标人须知前附表24条

条款号	条款内容	编列内容
1.2.1	分值构成 (总分 100 分)	资信业绩部分：15 分 施工方案部分：25 分 投标报价：60 分
1.2.2	评审基准价计算方法	（1）评标价的确定： 评标价=投标函文字报价 （2）评标基准价的计算： 按商务及技术评审得分由高到低的顺序选取前3名（若不足3名，则选取相应数量），对其评标价作算术平均，将该平均值直接作为评标基准价
1.2.3	评审价的偏差率计算公式	偏差率=100%×（投标人评标价-评标基准价）/评标基准价

条款号		评分因素	评分标准	
1.3.1	资信业绩评分标准	类似项目业绩	10 分	2019年1月1日至今投标人独立承接过合同金额达60万元（含）以上装修工程业绩的，每项2分；独立承接过合同金额达20万元（含）至60万元之间的装修工程业绩，每项1分；本项满分10分。 证明材料：投标文件中提供合同清晰扫描件并加盖单位公章或电子公章，时间以合同签订时间为准。
		项目负责人资历	3 分	拟派项目负责人独立负责过合同金额达40万元（含）以上装修工程业绩，每项1分；本项满分3分。 证明材料清晰扫描件并加盖单位公章或电子公章
		其他主要人员资历	2 分	拟配备的其他主要人员至少包含：给排水1名、电气专业负责人1名；本项满分2分。
1.3.2	施工方案评分标准	施工方案	3 分	符合招标文件要求，；评委独立打分，评分分为优、良和差三个等级，投标人的最终得分取所有评委打分的平均值。1、优秀3分；2、良好2分；3、差等1分。
		服务保证	5 分	保证施工质量、进度、现场配合等服务承诺及主要措施合理；评委独立打分， 评分分为优、良和差三个等级，投标人的最终得分取所有评委打分的平均值。1、优秀5分；2、良好3分；3、差等1分。
		投资估算	15 分	估算资料齐全、价格合理、内容全面准确、各项费用控制合理；评委独立打分，评分分为优、良和差三个等级，投标人的最终得分取所有评委打分的平均值。1、优秀15分；2、良好8分；3、差等2分。
		合理化建议	2 分	根据项目特点，提供有针对性的、合理化建议；评委独立打分，评分分为优、良和差三个等级，投标人的最终得分取所有评委打分的平均值。1、优秀2分；2、良好1分；3、差等0分。
1.3.3	投标报价评分标准	投标报价	60 分	F=60 分，E_1=0.2，E_2=0.1 分； （1）如果投标人的评标价＞评标基准价，则评标价得分=F-偏差率×100×E_1； （2）如果投标人的评标价≤评标基准价，则评标价得分=F+偏差率×100×E_2； 其中：E_1是评标价每高于评标基准价一个百分点的扣分值，E_2是评标价每低于评标基准价一个百分点的得分值；F为评标价分值。

1.评审方法

本次评审采用综合评分法。评审小组对满足招标文件实质性要求的投标文件，按照本章规定的评分标准进行评分，并按得分由高到低顺序推荐中标候选人。综合评分相等时，以报价低的优先。

2.评审标准

2.1 初步评审标准

2.1.1 形式评审标准：见评审办法前附表；

2.1.2 资格评审标准：见评审办法前附表；

2.1.3 响应性评审标准：见评审办法前附表。

2.2 详细评审标准（商务和技术评审、报价评审）

2.2.1 分值构成

（1）资信业绩：见评审办法前附表；

（2）施工方案：见评审办法前附表；

（3）投标报价：见评审办法前附表。

2.2.2 评审基准价计算

评审基准价计算方法：见评审办法前附表。

2.2.3 报价的偏差率计算

报价的偏差率计算公式：见评审办法前附表。

2.2.4 评分标准

（1）资信业绩：见评审办法前附表；

（2）施工方案：见评审办法前附表；

（3）投标报价：见评审办法前附表。

3.评审程序

3.1 初步评审

3.1.1 评标委员会依据本章第 2.1 款规定的标准对投标文件进行初步评审。有一项不符合评审标准的，评标委员会应当否决其投标。

3.1.2 投标人有以下情形之一的，评标委员会应当否决其投标：

（1）投标文件没有对招标文件的实质性要求和条件作出响应，或者对招标文件的偏差超出招标文件规定的偏差范围；

（2）有串通投标、弄虚作假、行贿等违法行为。

3.1.3 投标报价有算术错误及其他错误的，评标委员会按以下原则要求投标人对投标报价进行修正，并要求投标人书面澄清确认。投标人拒不澄清确认的，评标委员会应当否决其投标：

（1）投标文件中的大写金额与小写金额不一致的，以大写金额为准；

（2）总价金额与单价金额不一致的，以单价金额为准，但单价金额小数点有明显错误的除外。

3.2 详细评审

评审小组按本章第 2.2 款规定的量化因素和分值对通过形式、响应性评审和资格评审的投标文件进行详细评审。详细评审包括商务评审、技术评审和报价评审，并计算出综合评估得分。

3.2.1 商务和技术评审

（1）按本章第 2.2.4（1）目规定的评审因素和分值对资信业绩部分计算出得分 A；

（2）按本章第 2.2.4（2）目规定的评审因素和分值对施工方案部分计算出得分 B；

（3）按本章第 2.2.4（3）目规定的评审因素和分值对投标报价计算出得分 C；

3.2.2 评分分值计算保留小数点后两位，小数点后第三位“四舍五入”。

3.2.3 投标人得分=A+B+C。（各投标人的最终得分为各评委所评定分数中，去掉一个最高分和一个最低分后的算术平均值。如评委为 5 人则不去掉最高分和最低分）。

3.3 投标文件的澄清和补正

3.3.1 在评标过程中，评标委员会可以书面形式要求投标人对投标文件中含义不明确、对同类问题表述不一致或者有明显文字和计算错误的内容作必要的澄清、说明或补正。澄清、说明或补正应以书面方式进行。评标委员会不接受投标人主动提出的澄清、说明或补正。

3.3.2 澄清、说明或补正不得超出投标文件的范围且不得改变投标文件的实质性内容，并构成投标文件的组成部分。

3.3.3 评标委员会对投标人提交的澄清、说明或补正有疑问的，可以要求投标人进一步澄清、说明或补正，直至满足评标委员会的要求。

3.4 评审结果

3.4.1 除第二章“投标人须知”前附表授权直接确定中标人外，评标委员会按照得分由高到低的顺序推荐中标候选人，并标明排序。

3.4.2 评标委员会完成评标后，应当向招标人提交书面评标报告和中标候选人名单。

第四章　合同主要条款

1. 工程计价

本工程采用总价包干的方式确定，包干价为设计施工图、工程量清单及招标文件所约定的全部内容，投标人在报价文件中未作特别说明或漏算、错算项目的价格，均视为包含在已列项目的价格中，总包干价及费率不再作任何调整。

2.工程款的支付

正式开工一个月后开始验工计价支付已完工程造价的 70%（包含已进场安装于本工程的主要材料）；工程完工后，经甲方按照有关规范验收认可后，支付至合同款的 85%；结算完毕，发包方支付至工程总价的 95%；工程总价的 5%余款作为工程质保金，1 年质保期满后一次性支付完毕。

3.工程变更部分结算方式

工程总价除因设计变更引起工程量变化的情况外不再调整。因设计变更引起的工程造价增减的计算方法是：①报价文件中有类似项目的，以该子目最终优惠报价折算后的综合单价计算。②没有类似项目的工程量双方根据市场价共同确定。

4. 合同工期

（1）工期为：合同生效之日起计算 60 天。除因招标人原因引起停工、不可抗力以外，工期不得顺延。

（2）不能按合同工期竣工，工期延误在 10 天以内的，每延误一天中标人按 500 元/天向招标人支付误期违约金；工期延误超过 10 天的，每延误一天中标人按 1000 元/天向招标人支付误期违约金，该违约金从工程款中直接扣除。

5. 工程质量

（1）投标人应按照合同约定和行业标准的质量要求进行施工，竣工并在质量保修期内承担工程质量保修责任。

（2）施工质量达不到设计或合同约定要求，除返修达到要求外，中标人按合同总造价的 5%向招标人支付质量违约金，由招标人直接从工程款中扣除。

6. 安全生产、文明施工标准

投标人承诺工程总价中已包含安全生产、文明施工措施费用。承包人确保安全生产、文明施工，并承担由此引起的一切损失和责任。若未达到该约定标准，

中标人应按合同总价的 1%承担违约责任。

7.保修

（1）保修期限为贰年；

（2）保修范围为所有施工内容；

（3）属于保修范围的项目，中标人应在接到修理通知起 24 小时内派人维修。中标人不在约定期限内派人修理的，招标人可委托他人维修，维修费用从保修款中扣除。

（4）本工程质量保证期为国家规定的合理使用年限，在保证期内，若因中标人质量原因造成人身伤害和财产损失的，应由中标人承担赔偿责任。

8. 其它

（1）环保要求的材料需满足国家的相关规定。

（2）保证自主施工，不挂靠不转包，确保工程质量的任何环节不掺假。

（3）积极配合招标人的工作。

第五章　投标文件格式

海南省交通规划勘察设计研究院试验中心装修工程招标

投 标 文 件

投标人：_____（盖单位章）

_____年___月___日

目　　录

一、 投标函

二、 法定代表人授权委托书

三、 资格审查表

四、 近五年相关工程业绩表

五、 技术文件

六、 工程量报价清单

七、 投标人认为必要的其它文件

一、投标函

海南省交通规划勘察设计研究院:

1.根据已收到贵方的招标编号为_____的_____工程的招标文件，遵照《中华人民共和国招标投标法》等有关规定，我单位经考察现场和研究上述招标文件的投标须知、合同条款、图纸和工程量清单及其他有关文件后，我方愿以人民币（大写）_____元（RMB：¥_____元）的投标报价并按招标文件、图纸、工程量清单的条件要求承包上述工程的施工、竣工并承担任何质量缺陷保修责任。

2.我方已详细审核全部招标文件，包括有关附件，我方完全知道必须放弃提出含糊不清或误解的权力。

3.我方承认投标函附录是我方投标函的组成部分。

4.一旦我方中标，我方保证在合同协议书中规定的开工日期开始施工，并在合同中规定的预计竣工日期完成和交付全部工程，即在_____年_____月_____日开工，_____年_____月_____日竣工，共计_____日历天内竣工并移交全部工程。

5.我方承诺在本投标文件有效期内，本投标函对我方具有约束力，并随时接受中标。

6.在合同协议书正式签署生效之前，本投标函连同你方的中标通知书将构成我们双方之间共同遵守的文件，对双方具有约束力。

7.在此我方郑重承诺：我方将按发包人的要求提供高质量的后续服务，后续服务的承诺为_____。

投标单位:(公章)_____

法定代表人或委托代理人:_____

_____ 年_____ 月_____日

二、法定代表人授权委托书

本人_____（姓 名）系_____（投 标 人 名 称 ）的法定代表人，现委托_____（姓 名）为我方代理人。代理人根据授权，以我方名义签署、澄清、说明、补正、递交、撤回、修改海南省交通规划勘察设计研究院试验中心装修工程投标文件，签订合同和处理有关事宜，其法律后果由我方承担。

委托期限：_____。

代理人无转委托权。

投 标 人：_____（盖单位章）

法定代表人：_____（签字或盖章）

身份证号码：_____

委托代理人：_____

身份证号码：_____

_____年____月____日

三、资格审查表

（一）投标人基本情况表

投标人名称				
注册地址				
联系方式	联系人		电话	
	传　真		电子邮件	
法定代表人	姓　名		电话	
技术负责人	姓　名		电话	
成立时间				
资质等级				
营业执照号				
注册资金				
基本账户开户银行				
基本账户帐号				
经 营 范 围				
备　注				

注：1. 在本表后应附法人营业执照副本（全本）的复印件，设计资质证书副书（全本）的复印件、基本账户开户许可证的复印件。上述所有执照、证书复印件均应加盖投标人单位章。

（二）提供公司资质情况（营业执照、资质证书等复印件均应加盖投标人单位章）

四、近五年相关工程业绩表

主要业绩			
项目名称	时间	发包单位	项目概况

注：①不接受联合体业绩。

②业绩个数的认定以合同文件个数为准。

③ 业绩证明材料附合同复印件。

五、技术文件

1. 根据项目实际情况和评审因素，并结合投标人从事的实际工作，编制技术文件。

六、工程量报价清单

1、投标报价前投标人应认真阅读图纸及工程量清单并进行现场踏勘。

2、采用总价包干，以清单形式报价。

3、投标人根据市场行情，结合自身实际状况确定投标报价。

七、投标人认为必要的其它文件

1、投标人可向招标人提供其认为必要提供的其它文件。

附件 1　海南省交通规划勘察设计研究院试验中心装修工程施工图

1.施工图中未列出的工程以附件 2 工程量清单为主。

附件 2　海南省交通规划勘察设计研究院试验中心装修工程工程量清单

1.工程量清单中包括了暂列金额，暂列金用于在签订合同时尚未确定或不可预见变更的施工及其所需材料、工程设备、服务等的金额。

2.工程量清单中包括了暂估价。暂估价用于室外化粪池和清水沉淀池的修建。暂估价指发包人在工程量清单中给定的用于支付必然发生但暂时不能确定价格的材料、设备以及专业工程的金额。

序号 No.	说明书或图纸名称 Spec. or Dwg. Name	图号 Dwg. No.	图纸规格 An x Pages	附注 Remark
1	一层原始平面图			
2	一层拆除平面图			
3	一层新砌墙平面图			
4	一层平面布置图			
5	一层地面材料图			
6	一层天花吊顶图			
7	一层电源来源图			
8	一层空调位置示意图			
9	一层开关电路图			
10	一层插座定位图			
11	一层市电综合布线图			
12	一层弱电综合布线图			
13	一层给水/排水平面图			
14	实验室1正立面图			
15	走道正立面图			
16	水土室正立面图			
17	碾土室正立面图			
18	烘箱室正立面图			
19	实验室2正立面图1			
20	实验室2正立面图2			
21	备样区正立面图			
22	二层原始平面图			
23	二层拆除平面图			
24	二层新砌墙平面图			
25	二层平面布置图			
26	二层地面材料图			
27	二层天花吊顶图			
28	二层电源来源图			
29	二层空调位置示意图			
30	二层开关电路图			
31	二层插座定位图			
32	二层市电综合布线图			
33	二层弱电综合布线图			
34	二层给水/排水平面图			
35	二层防水平面图			
36	会客区正立面图			
37	资料室正立面图			
38	水土腐蚀室正立面图			
39	配电系统图			
40				
41				
42				
43				
44				
45				
46				
47				
48				

海南省交通规划勘察设计研究院试验中心装修工程招标

海南省交通规划勘察设计研究院

试验室改造工程

设计编号：

设计阶段：装饰设计施工图

缔博国际设计有限公司
Dibo International Design Co., LTD
工程设计资质证书编号:A246002618　地址(ADD):海南省海口市龙华区金垦路27号　邮编(CODE):570206　电话(TEL):+86 898-66976040

2023.08

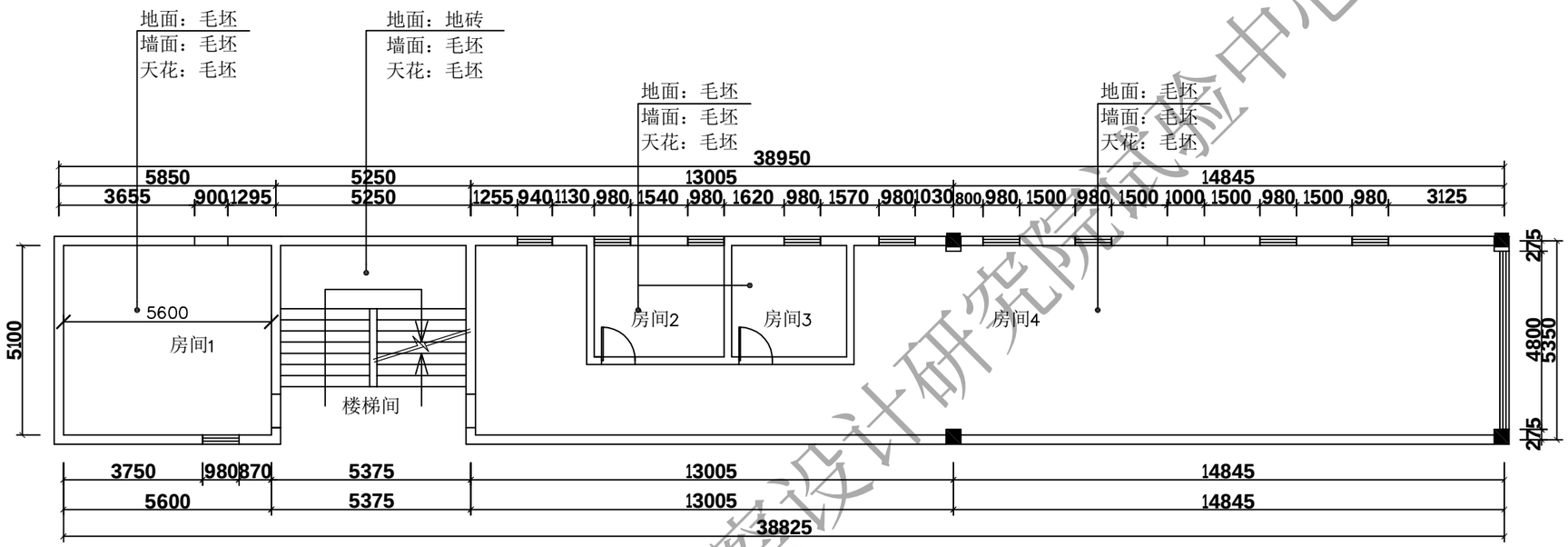

试验室一层原始平面图（S=1：150）

注：一层层高：4200mm，
窗户高度为：1800mm

海南省交通规划勘察设计研究院试验中心装修工程招标
海南省交通规划勘察设计研究院

■ 备 注 Notes

* 本图纸未加盖图章无效。
* 本图纸的版权，属缔博国际设计有限公司所有，未经本司书面许可，不得修改、复制、提供或泄漏给任何第三方。
* 本图纸必须手续齐全方可用于施工，否则仅供施工准备使用。

■ 设计业务章 Seal

缔博国际设计有限公司
Dibo International Design Co., LTD
工程设计资质证书编号：A246002618
地址(ADD):海南省海口市龙华区金垦路27号
邮编(CODE):570216 电话(TEL):+86 898-66976040

■ 签 署 Signature

项目负责人 Item.Prin	冯永新	
专业负责人 Chief	冯永新	
审 定 Approved	邵小林	
审 核 Examined	冯永新	
校 对 Checked	林丽娜	
设 计 Designed	韩龙	

■ 建设单位 Client

海南省交通规划勘察设计研究院

■ 工程名称 Project

实验室改造工程

■ 子项名称 Sub Project

■ 图纸名称 Title

工程号 Pjt .No.		图 号 Dwg. No.	01
专 业 Dept.	内装建施	阶 段 Stage	施工图
比 例 Scale		日 期 Date	2023.08

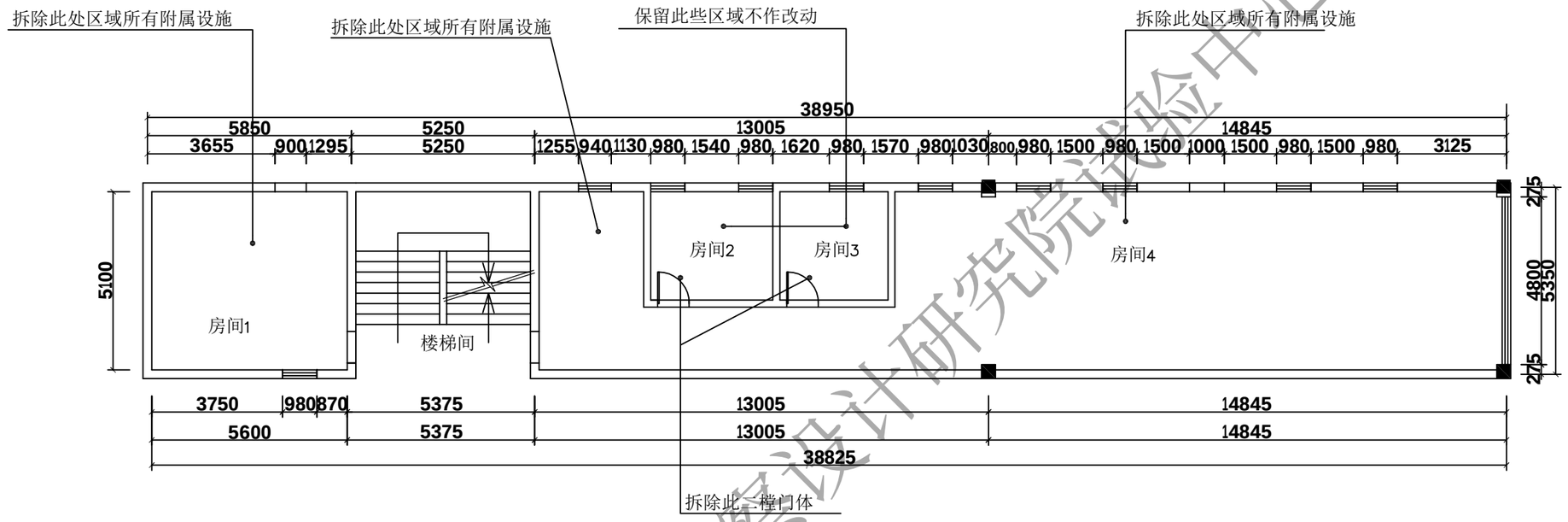

试验室一层拆除平面图（S=1：150）

注：一层范围均为毛坯面无需拆除(特殊标明除外)。

海南省交通规划勘察设计研究院试验中心装修工程招标

■ 备 注 Notes

* 本图纸未加盖图章无效。
* 本图纸的版权,属缔博国际设计有限公司所有，未经本司书面许可,不得修改、复制、提供或泄漏给任何第三方。
* 本图纸必须手续齐全方可用于施工,否则仅供施工准备使用。

■ 设计业务章 Seal

缔博国际设计有限公司
Dibo International Design Co., LTD
工程设计资质证书编号：A246002618
地址(ADD):海南省海口市龙华区金垦路27号
邮编(CODE):570216 电话(TEL):+86 898-66976040

■ 签 署 Signature

项目负责人 Item.Prin	冯永新	
专业负责人 Chief	冯永新	
审 定 Approved	邵小林	
审 核 Examined	冯永新	
校 对 Checked	林丽娜	
设 计 Designed	韩龙	

■ 建设单位 Client

海南省交通规划勘察设计研究院

■ 工程名称 Project

实验室改造工程

■ 子项名称 Sub Project

■ 图纸名称 Title

工程号 Pjt .No.		图 号 Dwg. No.	02
专 业 Dept.	内装建施	阶 段 Stage	施工图
比 例 Scale		日 期 Date	2023.08

采用120厚轻质砖封至结构梁底（4200高）双面披挡（与墙柱面交界处采用植筋加结构胶方式、植筋每500mm高分布、植筋Φ10、植深≥15d）

采用120厚轻质砖封至结构梁底（4200高）双面披挡（与墙柱面交界处采用植筋加结构胶方式、植筋每500mm高分布、植筋Φ10、植深≥15d）

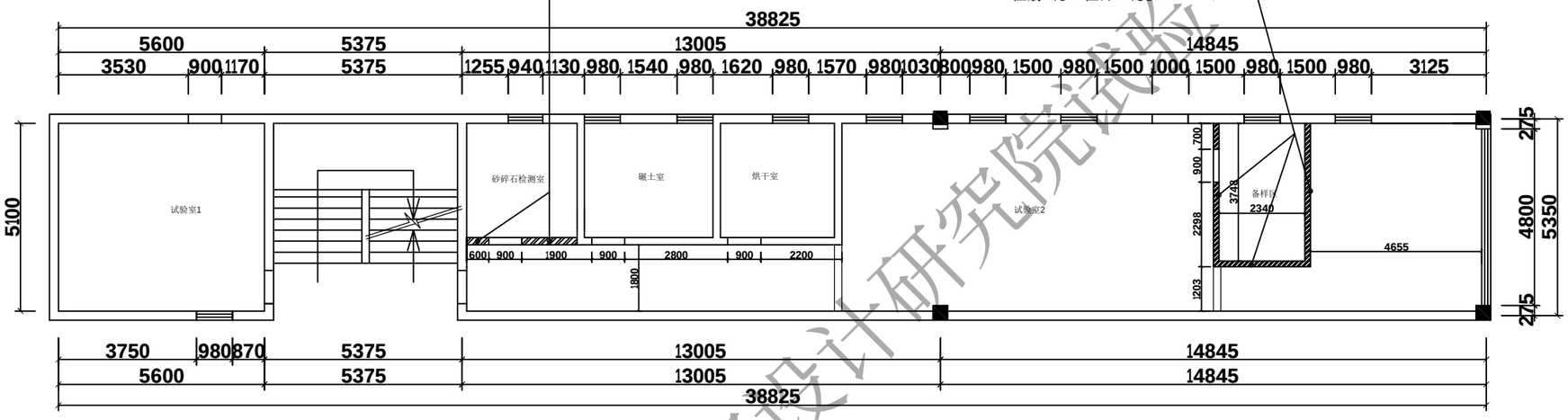

试验室一层新砌墙平面图（S=1：150）

轻质砖墙体(封至楼板/结构梁底）

作法：墙体底部砌300高灰砂砖基座,基座上砌10公分轻质砖至楼板/结构梁底，双面挂网批挡、抹灰，
墙体交界处每500高植筋，植深150

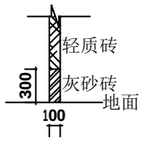

海南省交通规划勘察设计研究院试验中心装修工程招标

备注 Notes

* 本图纸未加盖图章无效。
* 本图纸的版权,属缔博国际设计有限公司所有，未经本司书面许可,不得修改、复制、提供或泄漏给任何第三方。
* 本图纸必须手续齐全方可用于施工,否则仅供施工准备使用。

设计业务章 Seal

缔博国际设计有限公司
Dibo International Design Co., LTD
工程设计资质证书编号：A246002618
地址(ADD):海南省海口市龙华区金垦路27号
邮编(CODE):570216 电话(TEL):+86 898-66976040

签署 Signature

项目负责人 Item.Prin	冯永新	
专业负责人 Chief	冯永新	
审 定 Approved	邵小林	
审 核 Examined	冯永新	
校 对 Checked	林丽娜	
设 计 Designed	韩龙	

建设单位 Client

海南省交通规划勘察设计研究院

工程名称 Project

实验室改造工程

子项名称 Sub Project

图纸名称 Title

工程号 Pjt .No.		图 号 Dwg. No.	03
专 业 Dept.	内装建施	阶 段 Stage	施工图
比 例 Scale		日 期 Date	2023.08

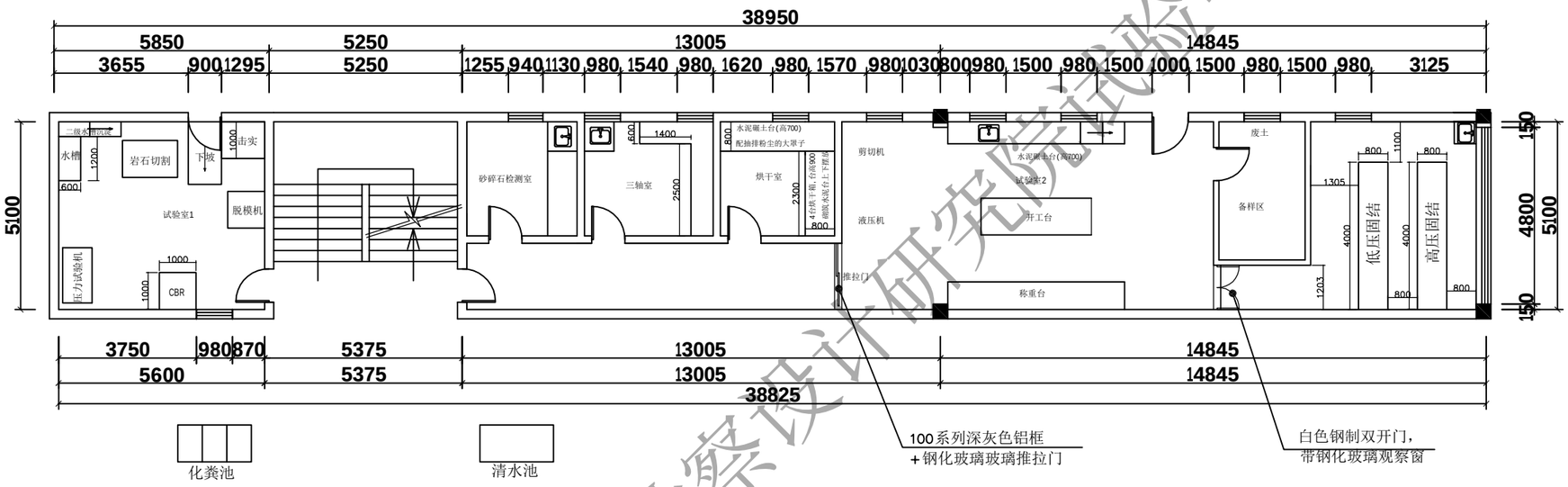

试验室一层平面布置图（S=1：150）

海南省交通规划勘察设计研究院试验中心装修工程招标

备注 Notes

* 本图纸未加盖图章无效。
* 本图纸的版权，属缔博国际设计有限公司所有，未经本司书面许可，不得修改、复制、提供或泄漏给任何第三方。
* 本图纸必须手续齐全方可用于施工，否则仅供施工准备使用。

设计业务章 Seal

缔博国际设计有限公司
Dibo International Design Co., LTD
工程设计资质证书编号：A246002618
地址(ADD):海南省海口市龙华区金垦路27号
邮编(CODE):570216 电话(TEL):+86 898-66976040

签署 Signature

项目负责人 Item.Prin	冯永新	
专业负责人 Chief	冯永新	
审定 Approved	邵小林	
审核 Examined	冯永新	
校对 Checked	林丽娜	
设计 Designed	韩龙	

建设单位 Client

海南省交通规划勘察设计研究院

工程名称 Project

实验室改造工程

子项名称 Sub Project

图纸名称 Title

工程号 Pjt .No.		图号 Dwg. No.	04
专业 Dept.	内装建施	阶段 Stage	施工图
比例 Scale		日期 Date	2023.08

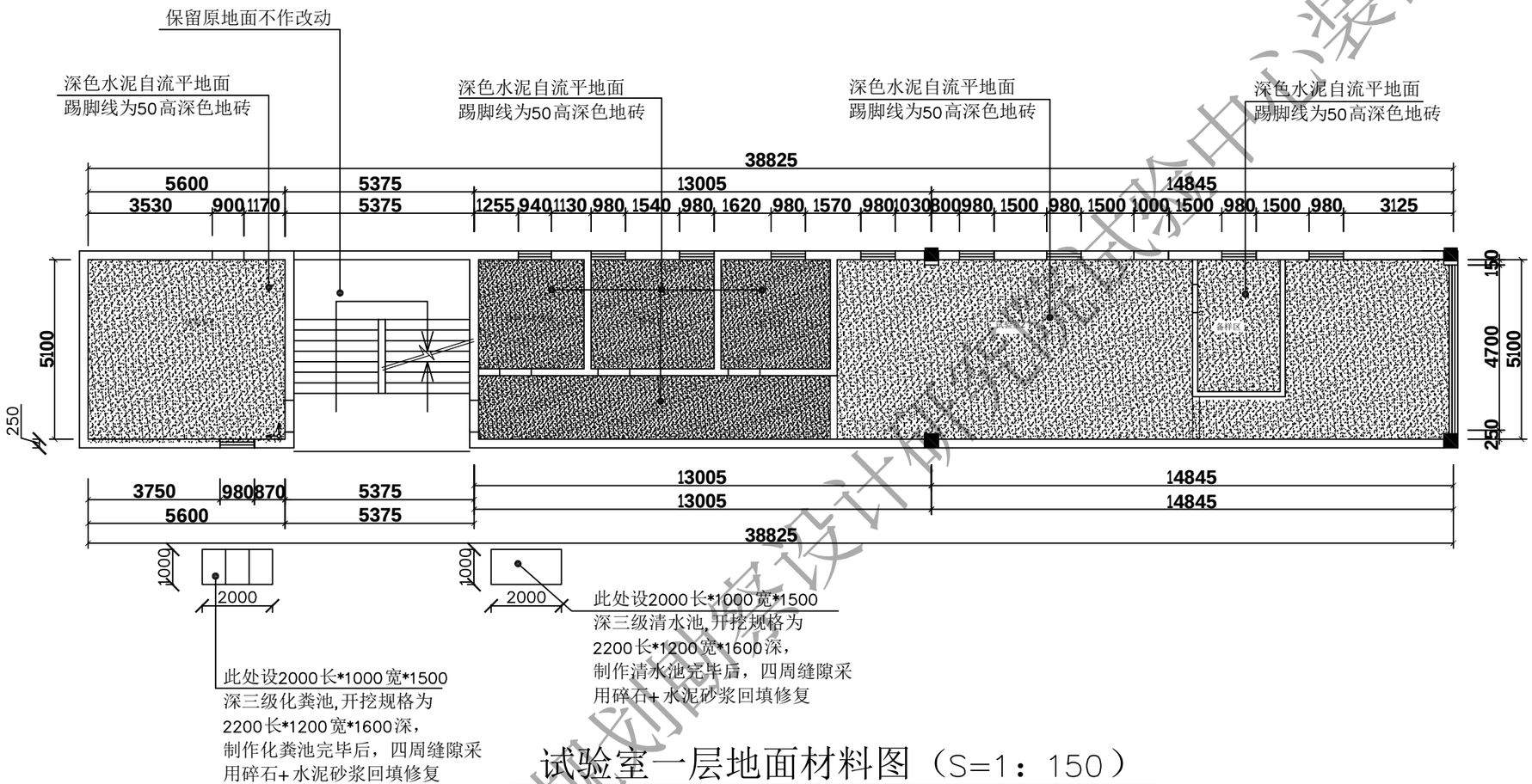

试验室一层地面材料图（S=1：150）

注：1、所有门槛石为进口卡拉拉灰石材

2 、自流平施工步骤为：

1）清理基层，清扫尘土

2）涂刷界面剂三遍

3）复合自流平砂浆3mm厚

4）高光耐磨面漆1mm厚

海南省交通规划勘察设计院 装修工程招标

备 注 Notes

* 本图纸未加盖图章无效。
* 本图纸的版权,属缔博国际设计有限公司所有，未经本司书面许可,不得修改、复制、提供或泄漏给任何第三方。
* 本图纸必须手续齐全方可用于施工,否则仅供施工准备使用。

设计业务章 Seal

缔博国际设计有限公司
Dibo International Design Co., LTD
工程设计资质证书编号：A246002618
地址(ADD):海南省海口市龙华区金垦路27号
邮编(CODE):570216 电话(TEL):+86 898-66976040

签 署 Signature

项目负责人 Item.Prin	冯永新	
专业负责人 Chief	冯永新	
审 定 Approved	邵小林	
审 核 Examined	冯永新	
校 对 Checked	林丽娜	
设 计 Designed	韩龙	

建设单位 Client

海南省交通规划勘察设计研究院

工程名称 Project

实验室改造工程

子项名称 Sub Project

图纸名称 Title

工程号 Pjt .No.		图 号 Dwg. No.	05
专 业 Dept.	内装建施	阶 段 Stage	施工图
比 例 Scale		日 期 Date	2023.08

天花图例	应用说明	功率	色温
■	300*300吊顶式排气扇	40W	
⊕	圆形筒灯	10W	6000K
▭	300*600 LED灯盘	24W	6000K
▨	600*600 LED灯盘	38W	6000K
═══	LED 灯管	40W	6000K

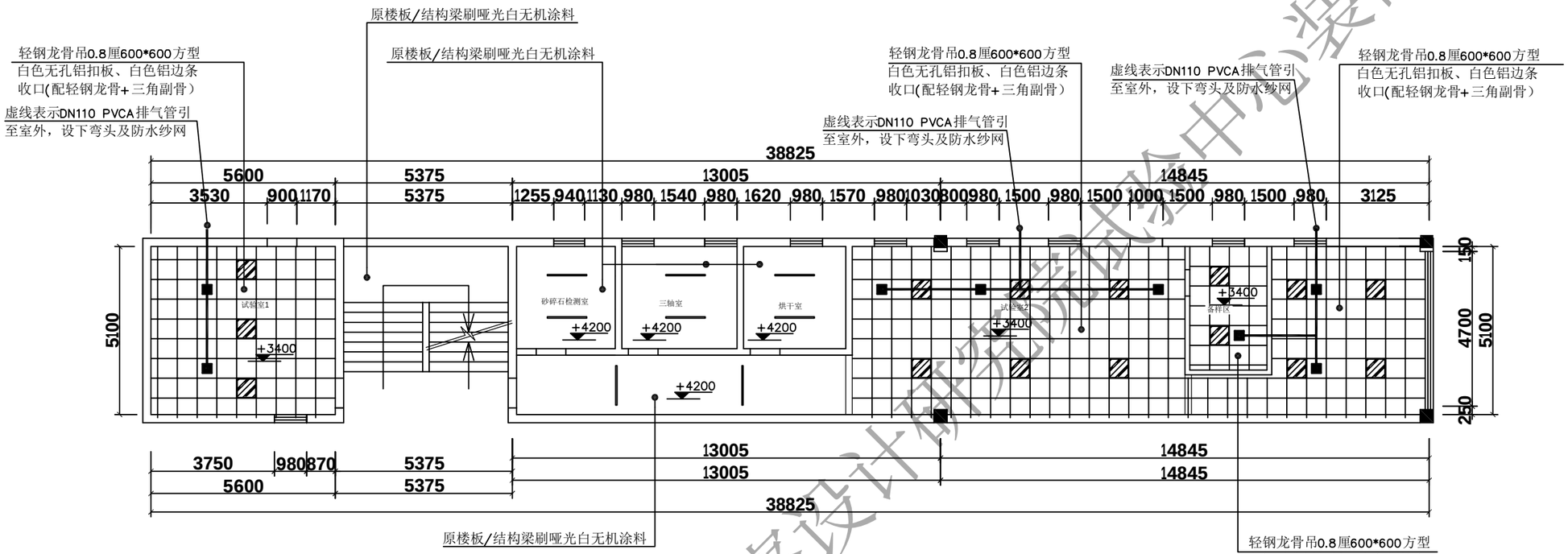

试验室一层天花吊顶图（S=1：150）

海南省交通规划勘察设计研究院试验中心装修工程招标

备注 Notes

* 本图纸未加盖图章无效。
* 本图纸的版权,属缔博国际设计有限公司所有，未经本司书面许可,不得修改、复制、提供或泄漏给任何第三方。
* 本图纸必须手续齐全方可用于施工,否则仅供施工准备使用。

设计业务章 Seal

缔博国际设计有限公司
Dibo International Design Co., LTD
工程设计资质证书编号：A246002618
地址(ADD):海南省海口市龙华区金垦路27号
邮编(CODE):570216 电话(TEL):+86 898-66976040

签署 Signature

项目负责人 Item.Prin	冯永新	
专业负责人 Chief	冯永新	
审定 Approved	邵小林	
审核 Examined	冯永新	
校对 Checked	林丽娜	
设计 Designed	韩龙	

建设单位 Client

海南省交通规划勘察设计研究院

工程名称 Project

实验室改造工程

子项名称 Sub Project

图纸名称 Title

工程号 Pjt .No.		图号 Dwg. No.	06
专业 Dept.	内装建施	阶段 Stage	施工图
比例 Scale		日期 Date	2023.08

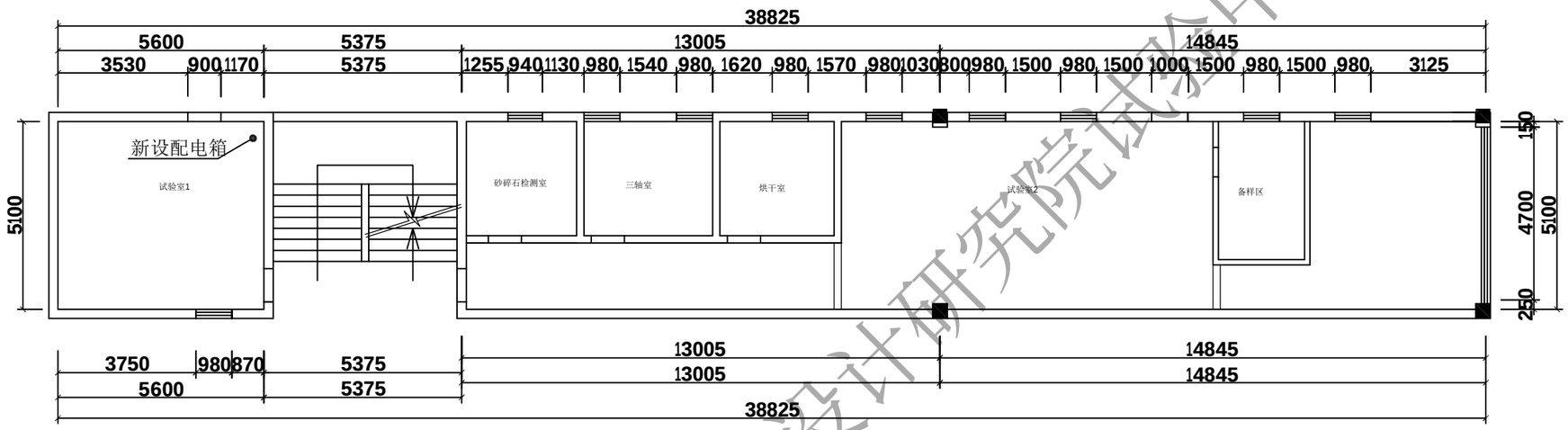

试验室一层电源来源平面图（S=1：150）

注：

1、此实验室新设配电箱市电电缆由大楼总配电房总配电箱内采用穿电力PVC管沿墙面固定引至、电缆为YJV4*35+1*16、电缆长度约为80m、以现场为准

2、在此大楼配电房内新设专用电表及开关箱、费用计入本次装修内

海南省交通规划勘察设计研究院试验中心装修工程招标

■ 备 注 Notes

* 本图纸未加盖图章无效。
* 本图纸的版权,属缔博国际设计有限公司所有，未经本司书面许可,不得修改、复制、提供或泄漏给任何第三方。
* 本图纸必须手续齐全方可用于施工,否则仅供施工准备使用。

■ 设计业务章 Seal

缔博国际设计有限公司
Dibo International Design Co., LTD
工程设计资质证书编号：A246002618
地址(ADD):海南省海口市龙华区金垦路27号
邮编(CODE):570216 电话(TEL):+86 898-66976040

■ 签 署 Signature

项目负责人 Item.Prin	冯永新	
专业负责人 Chief	冯永新	
审 定 Approved	邵小林	
审 核 Examined	冯永新	
校 对 Checked	林丽娜	
设 计 Designed	韩龙	

■ 建设单位 Client

海南省交通规划勘察设计研究院

■ 工程名称 Project

实验室改造工程

■ 子项名称 Sub Project

■ 图纸名称 Title

工程号 Pjt .No.		图 号 Dwg. No.	07
专 业 Dept.	内装建施	阶 段 Stage	施工图
比 例 Scale		日 期 Date	2023.08

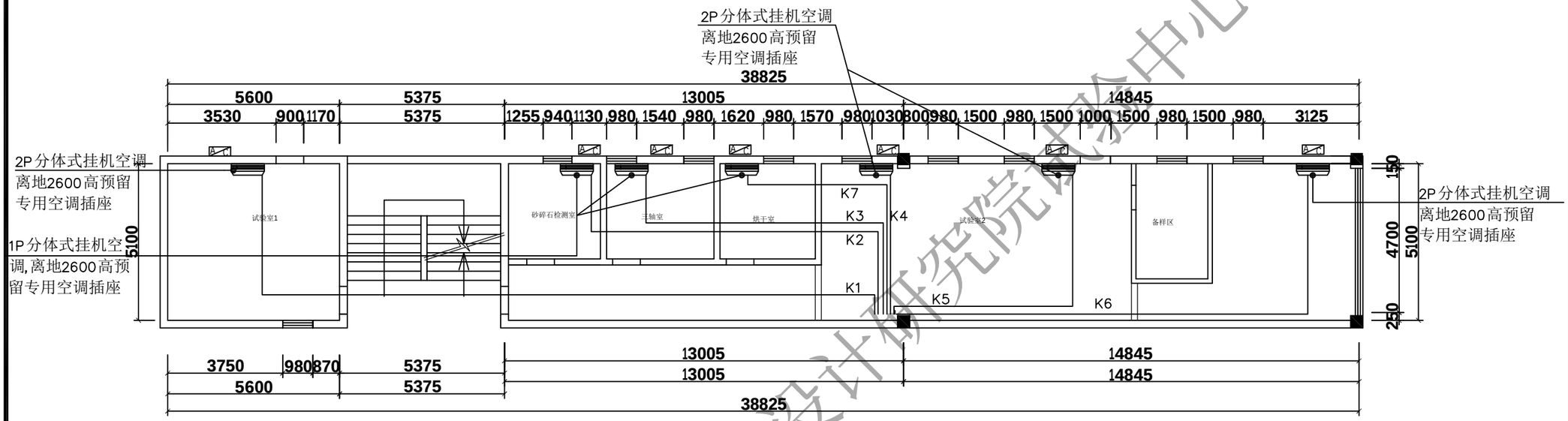

试验室一层空调位置图（S=1：150）

（此方案可根据使用行及空调安装单位根据现场及使用需求定）

注：1、所有空调排水设PVCø32mm管引至卫生间或就近接至排水管口、管长约为15m、以实际为准
2、吊顶上方所有管线严禁破坏结构梁、
3、所有空调必须设空调专用插座、
4、空调管与外机连接采用钻孔方式施工

海南省交通规划勘察设计研究院试验中心装修工程招标

■ 备 注 Notes

* 本图纸未加盖图章无效。
* 本图纸的版权,属缔博国际设计有限公司所有，未经本司书面许可,不得修改、复制、提供或泄漏给任何第三方。
* 本图纸必须手续齐全方可用于施工,否则仅供施工准备使用。

■ 设计业务章 Seal

缔博国际设计有限公司
Dibo International Design Co., LTD
工程设计资质证书编号：A246002618
地址(ADD):海南省海口市龙华区金垦路27号
邮编(CODE):570216 电话(TEL):+86 898-66976040

■ 签 署 Signature

项目负责人 Item.Prin	冯永新	
专业负责人 Chief	冯永新	
审 定 Approved	邵小林	
审 核 Examined	冯永新	
校 对 Checked	林丽娜	
设 计 Designed	韩龙	

■ 建设单位 Client

海南省交通规划勘察设计研究院

■ 工程名称 Project

实验室改造工程

■ 子项名称 Sub Project

■ 图纸名称 Title

工程号 Pjt .No.		图 号 Dwg. No.	08
专 业 Dept.	内装建施	阶 段 Stage	施工图
比 例 Scale		日 期 Date	2023.08

备注：
一位开关
二位开关
三位开关

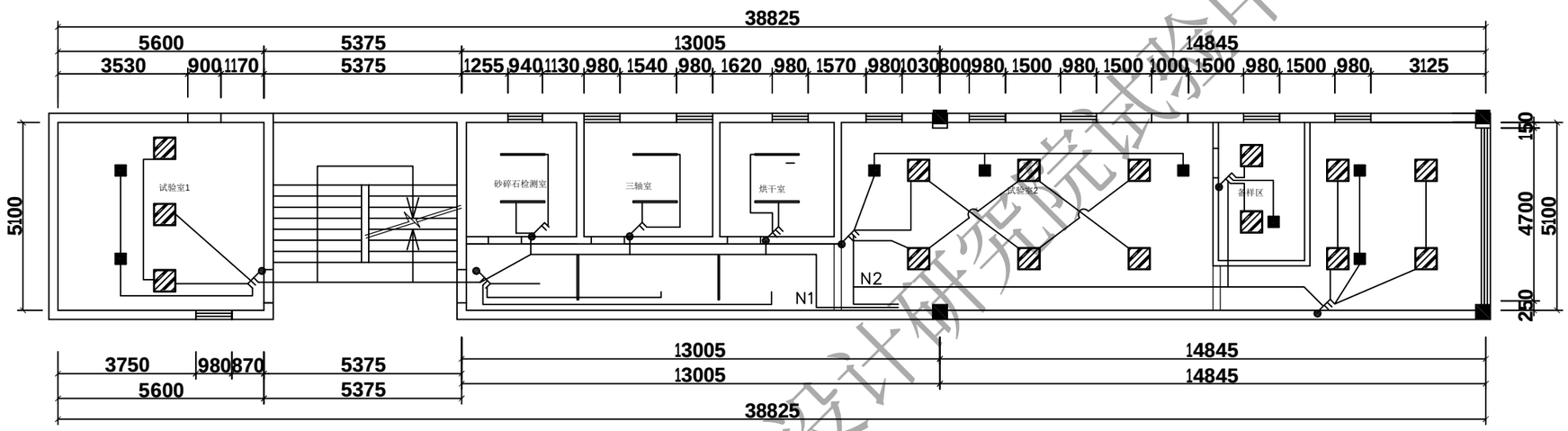

试验室一层开关电路图（S=1：150）

海南省交通规划勘察设计研究院试验中心装修工程招标

备 注 Notes

* 本图纸未加盖图章无效。
* 本图纸的版权,属缔博国际设计有限公司所有，未经本司书面许可,不得修改、复制、提供或泄漏给任何第三方。
* 本图纸必须手续齐全方可用于施工,否则仅供施工准备使用。

设计业务章 Seal

缔博国际设计有限公司
Dibo International Design Co., LTD
工程设计资质证书编号：A246002618
地址(ADD):海南省海口市龙华区金垦路27号
邮编(CODE):570216 电话(TEL):+86 898-66976040

签 署 Signature

项目负责人 Item.Prin	冯永新	
专业负责人 Chief	冯永新	
审 定 Approved	邵小林	
审 核 Examined	冯永新	
校 对 Checked	林丽娜	
设 计 Designed	韩龙	

建设单位 Client

海南省交通规划勘察设计研究院

工程名称 Project

实验室改造工程

子项名称 Sub Project

图纸名称 Title

工程号 Pjt .No.		图 号 Dwg. No.	09
专 业 Dept.	内装建施	阶 段 Stage	施工图
比 例 Scale		日 期 Date	2023.08

市电五孔插座
网络双口插座
电视插座
配电箱
交换机
铜地插

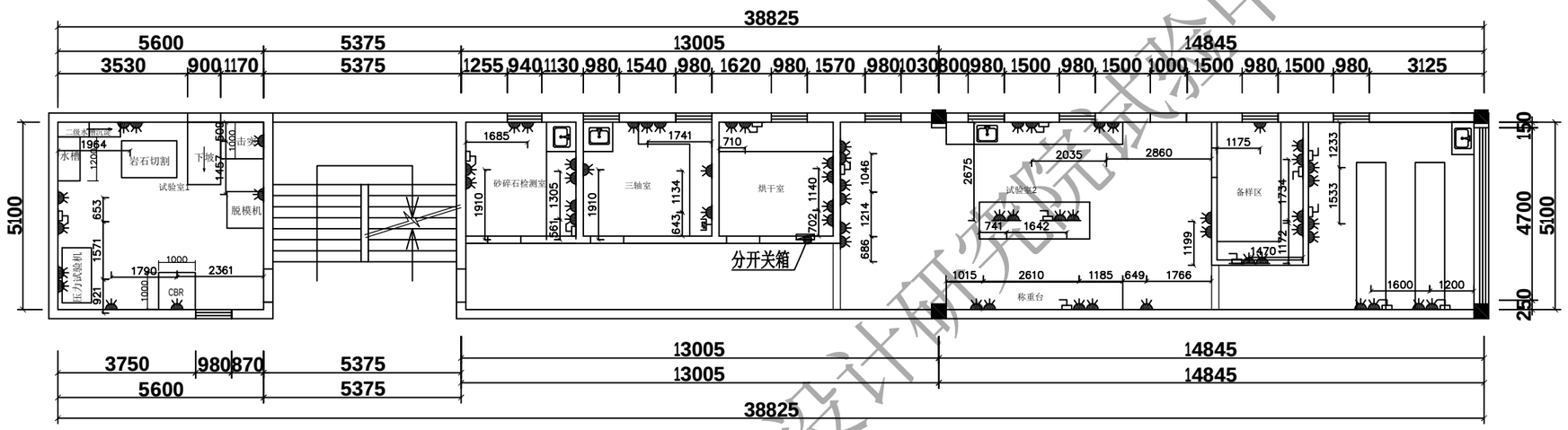

试验室一层插座位置定位图（S=1：150）

注：

1、网络机柜安装1个24口超五类配线架用于汇聚所有信息点
2、网络机安装1个25口电话配线架用于汇聚所有语音点，在现有语音点数量的基础上增加16个语音点给运营商电话线接入。不允许运营商在机房内安装电话配线箱，要求运营商直接铺设一条16路电话线缆接入机柜电话配线架
3、机房的墙面线管均需使用1.2镀锌防火桥架包住；网络机柜和监控机柜的出线口使用金属软管包住。
4、所有网络信息点都要采用网络FLUKE测试、采用专用丝印标签标记，严禁采用手写标签此项目预算要计算入总预算内
5、所有网络线路连接到网络机柜内配线架上,配线架内带理线架，信息点使用超六类材料，电话用超六类材料，电话线及网络线均使用超六类非屏蔽双绞线.
6、装修范围内所有强弱电必须套管引线,其中吊顶上方线管必须套镀锌金属线管,地面、墙面套PVC管.
7、所有插座安装高度为底部离地300高（特殊标明除外）

海南省交通规划勘察设计研究院试验中心装修工程招标

备 注 Notes

* 本图纸未加盖图章无效。
* 本图纸的版权,属缔博国际设计有限公司所有，未经本司书面许可,不得修改、复制、提供或泄漏给任何第三方。
* 本图纸必须手续齐全方可用于施工,否则仅供施工准备使用。

设计业务章 Seal

缔博国际设计有限公司
Dibo International Design Co., LTD
工程设计资质证书编号：A246002618
地址(ADD):海南省海口市龙华区金垦路27号
邮编(CODE):570216 电话(TEL):+86 898-66976040

签 署 Signature

项目负责人 Item.Prin	冯永新	
专业负责人 Chief	冯永新	
审 定 Approved	邵小林	
审 核 Examined	冯永新	
校 对 Checked	林丽娜	
设 计 Designed	韩龙	

建设单位 Client

海南省交通规划勘察设计研究院

工程名称 Project

实验室改造工程

子项名称 Sub Project

图纸名称 Title

工程号 Pjt .No.		图 号 Dwg. No.	10
专 业 Dept.	内装建施	阶 段 Stage	施工图
比 例 Scale		日 期 Date	2023.08

市电五孔插座
网络双口插座
电视插座
配电箱
交换机
铜地插

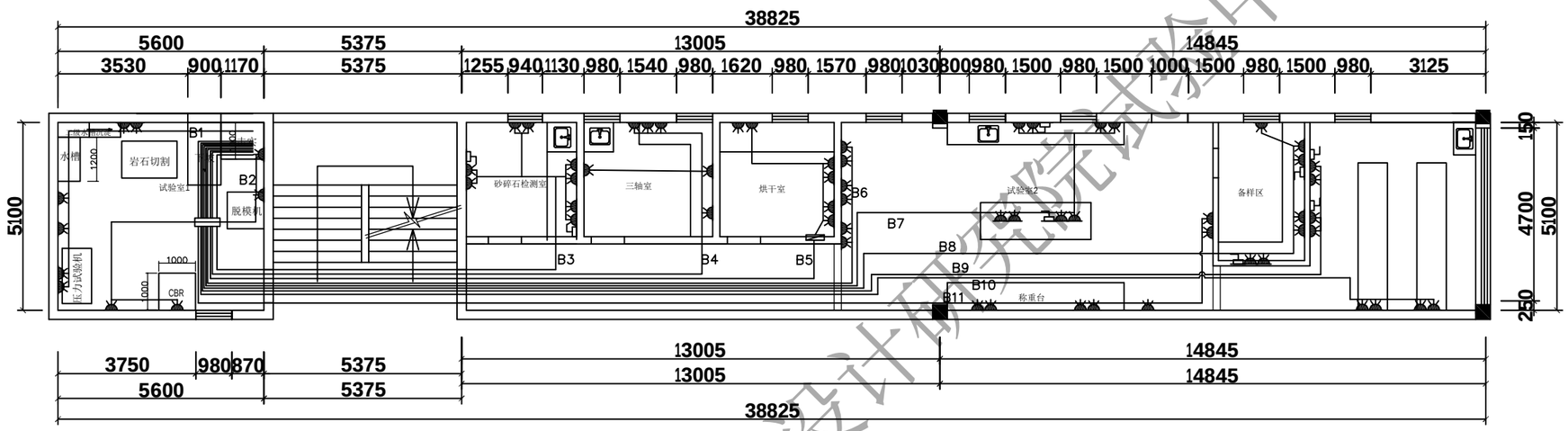

试验室一层市电综合布线图（S=1：150）

注：

1、网络机柜安装1个24口超五类配线架用于汇聚所有信息点
2、网络机安装1个25口电话配线架用于汇聚所有语音点，在现有语音点数量的基础上增加16个语音点给运营商电话线接入。不允许运营商在机房内安装电话配线箱，要求运营商直接铺设一条16路电话线缆接入机柜电话配线架
3、机房的墙面线管均需使用1.2镀锌防火桥架包住；网络机柜和监控机柜的出线口使用金属软管包住。
4、所有网络信息点都要采用网络FLUKE测试、采用专用丝印标签标记，严禁采用手写标签此项目预算要计算入总预算内
5、所有网络线路连接到网络机柜内配线架上,配线架内带理线架，信息点使用超六类材料，电话用超六类材料，电话线及网络线均使用超六类非屏蔽双绞线.
6、装修范围内所有强弱电必须套管引线,其中吊顶上方线管必须套镀锌金属线管,地面、墙面套PVC管.
7、所有插座安装高度为底部离地300高（特殊标明除外）

海南省交通规划勘察设计研究院试验中心装修工程招标

备 注 Notes

* 本图纸未加盖图章无效。
* 本图纸的版权,属缔博国际设计有限公司所有，未经本司书面许可,不得修改、复制、提供或泄漏给任何第三方。
* 本图纸必须手续齐全方可用于施工,否则仅供施工准备使用。

设计业务章 Seal

缔博国际设计有限公司
Dibo International Design Co., LTD
工程设计资质证书编号：A246002618
地址(ADD):海南省海口市龙华区金垦路27号
邮编(CODE):570216 电话(TEL):+86 898-66976040

签 署 Signature

项目负责人 Item.Prin	冯永新	
专业负责人 Chief	冯永新	
审 定 Approved	邵小林	
审 核 Examined	冯永新	
校 对 Checked	林丽娜	
设 计 Designed	韩龙	

建设单位 Client

海南省交通规划勘察设计研究院

工程名称 Project

实验室改造工程

子项名称 Sub Project

图纸名称 Title

工程号 Pjt .No.		图 号 Dwg. No.	11
专 业 Dept.	内装建施	阶 段 Stage	施工图
比 例 Scale		日 期 Date	2023.08

市电五孔插座
网络双口插座
电视插座
配电箱
交换机
铜地插

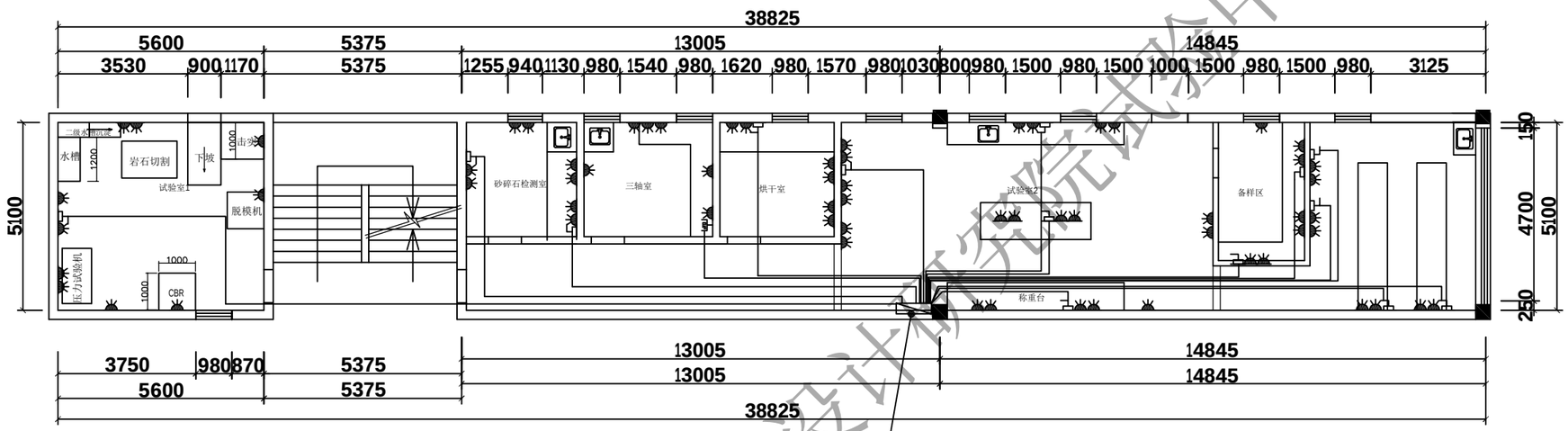

此处新设6U金盾网络机柜，内设配线架及
理线架由主机房网络机柜布放一条8芯带
铠光缆（多模双纤规格）到新设网络机柜
两端均配套安装ODF架（品牌：康普）
配套千兆多模双纤的光收发器4个

试验室一层弱电综合布线图（S=1：150）

注：

1、网络机柜安装1个24口超五类配线架用于汇聚所有信息点
2、网络机安装1个25口电话配线架用于汇聚所有语音点，在现有语音点数量的基础上增加16个语音点给运营商电话线接入。不允许运营商在机房内安装电话配线箱，要求运营商直接铺设一条16路电话线缆接入机柜电话配线架
3、机房的墙面线管均需使用1.2镀锌防火桥架包住；网络机柜和监控机柜的出线口使用金属软管包住。
4、所有网络信息点都要采用网络FLUKE测试、采用专用丝印标签标记，严禁采用手写标签此项目预算要计算入总预算内
5、所有网络线路连接到网络机柜内配线架上,配线架内带理线架，信息点使用超六类材料，电话用超六类材料，电话线及网络线均使用超六类非屏蔽双绞线.
6、装修范围内所有强弱电必须套管引线,其中吊顶上方线管必须套镀锌金属线管,地面、墙面套PVC管.
7、所有插座安装高度为底部离地300高（特殊标明除外）

海南省交通规划勘察设计研究院试验中心装修工程招标

备 注 Notes

* 本图纸未加盖图章无效。
* 本图纸的版权,属缔博国际设计有限公司所有，未经本司书面许可,不得修改、复制、提供或泄漏给任何第三方。
* 本图纸必须手续齐全方可用于施工,否则仅供施工准备使用。

设计业务章 Seal

缔博国际设计有限公司
Dibo International Design Co., LTD
工程设计资质证书编号：A246002618
地址(ADD):海南省海口市龙华区金垦路27号
邮编(CODE):570216 电话(TEL):+86 898-66976040

签 署 Signature

项目负责人 Item.Prin	冯永新	
专业负责人 Chief	冯永新	
审 定 Approved	邵小林	
审 核 Examined	冯永新	
校 对 Checked	林丽娜	
设 计 Designed	韩龙	

建设单位 Client

海南省交通规划勘察设计研究院

工程名称 Project

实验室改造工程

子项名称 Sub Project

图纸名称 Title

工程号 Pjt .No.		图 号 Dwg. No.	12
专 业 Dept.	内装建施	阶 段 Stage	施工图
比 例 Scale		日 期 Date	2023.08

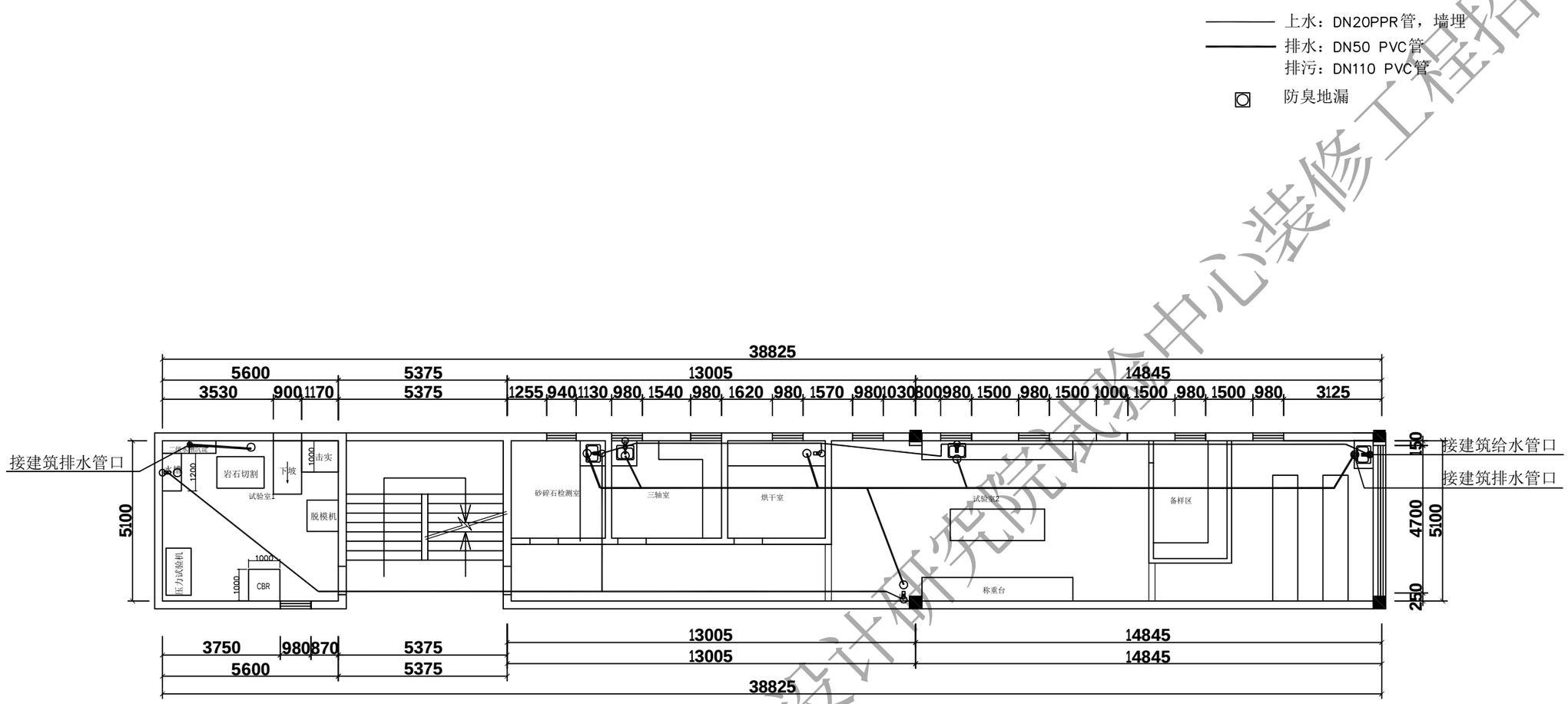

试验室一层给水\排水平面图（S=1：150）

海南省交通规划勘察设计研究院试验中心装修工程招标

备注 Notes

* 本图纸未加盖图章无效。
* 本图纸的版权,属缔博国际设计有限公司所有，未经本司书面许可,不得修改、复制、提供或泄漏给任何第三方。
* 本图纸必须手续齐全方可用于施工,否则仅供施工准备使用。

设计业务章 Seal

缔博国际设计有限公司
Dibo International Design Co., LTD
工程设计资质证书编号：A246002618
地址(ADD):海南省海口市龙华区金垦路27号
邮编(CODE):570216 电话(TEL):+86 898-66976040

签署 Signature

项目负责人 Item.Prin	冯永新	
专业负责人 Chief	冯永新	
审定 Approved	邵小林	
审核 Examined	冯永新	
校对 Checked	林丽娜	
设计 Designed	韩龙	

建设单位 Client

海南省交通规划勘察设计研究院

工程名称 Project

实验室改造工程

子项名称 Sub Project

图纸名称 Title

工程号 Pjt .No.		图号 Dwg. No.	13
专业 Dept.	内装建施	阶段 Stage	施工图
比例 Scale		日期 Date	2023.08

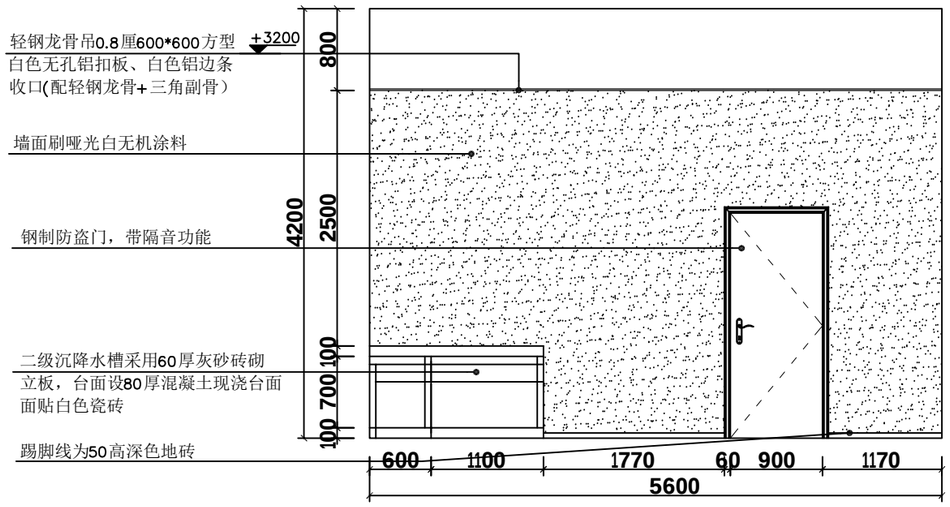

试验室1A立面图（S=1：60）

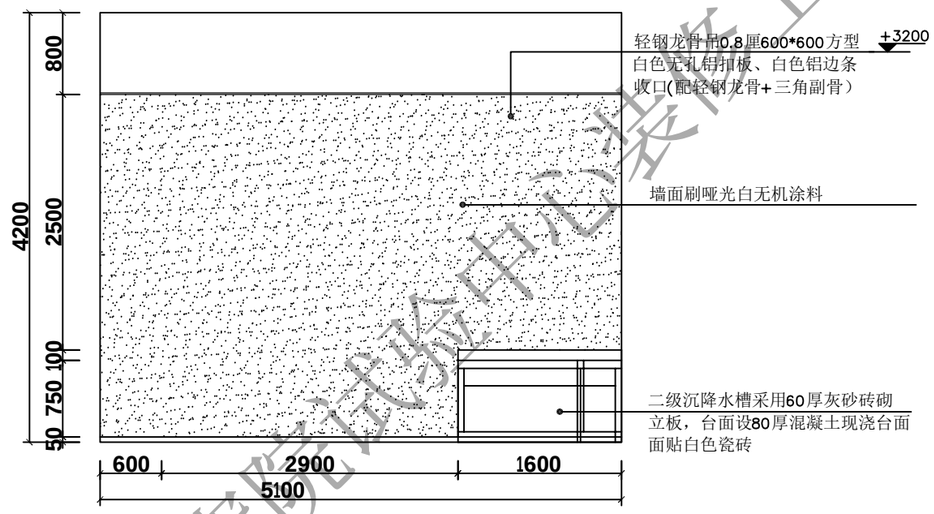

试验室1C立面图（S=1：60）

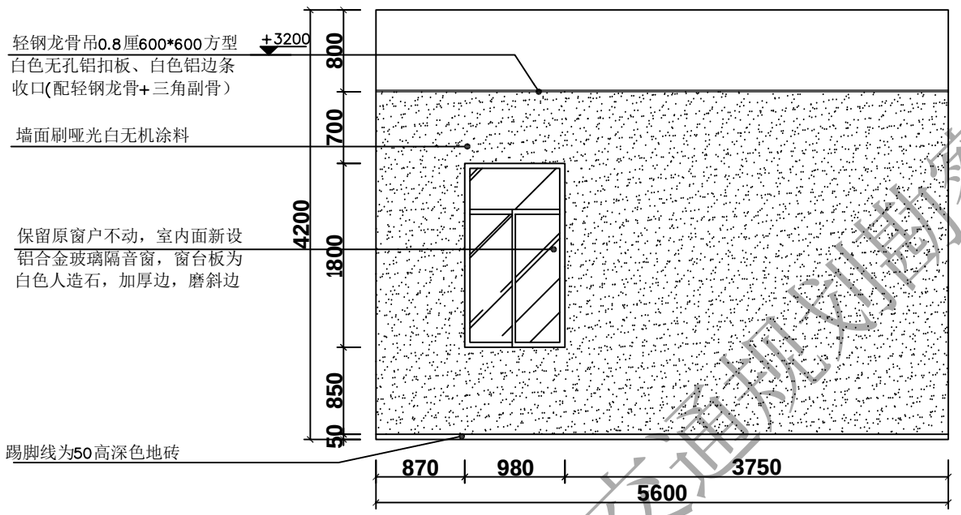

试验室1B立面图（S=1：60）

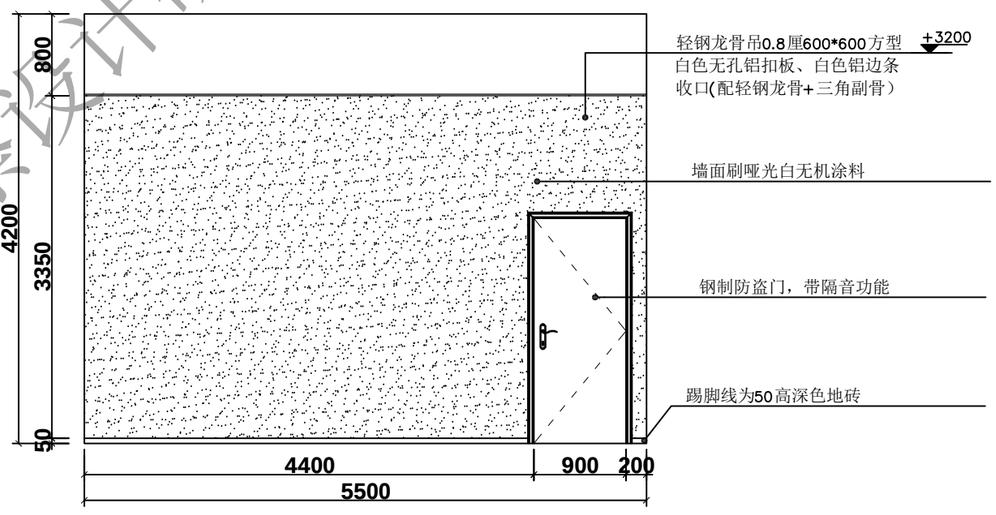

试验室1D立面图（S=1：60）

海南省交通规划勘察设计研究院试验中心装修工程招标
海南省交通规划勘察设计研究院

备注 Notes

* 本图纸未加盖图章无效。
* 本图纸的版权，属缔博国际设计有限公司所有，未经本司书面许可，不得修改、复制、提供或泄漏给任何第三方。
* 本图纸必须手续齐全方可用于施工，否则仅供施工准备使用。

设计业务章 Seal

缔博国际设计有限公司
Dibo International Design Co., LTD
工程设计资质证书编号：A246002618
地址(ADD):海南省海口市龙华区金垦路27号
邮编(CODE):570216 电话(TEL):+86 898-66976040

签署 Signature

项目负责人 Item.Prin	冯永新	
专业负责人 Chief	冯永新	
审定 Approved	邵小林	
审核 Examined	冯永新	
校对 Checked	林丽娜	
设计 Designed	韩龙	

建设单位 Client

海南省交通规划勘察设计研究院

工程名称 Project

实验室改造工程

子项名称 Sub Project

图纸名称 Title

工程号 Pjt .No.		图号 Dwg. No.	14
专业 Dept.	内装建施	阶段 Stage	施工图
比例 Scale		日期 Date	2023.08

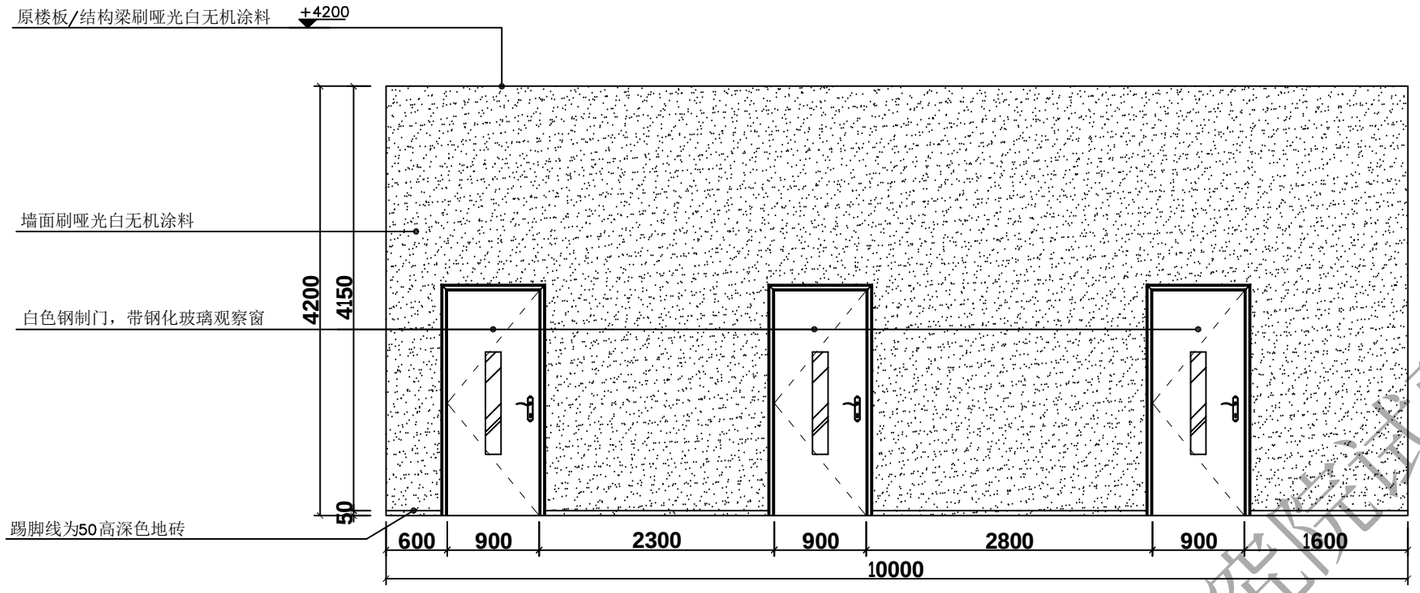

走道A立面图（S=1：60）

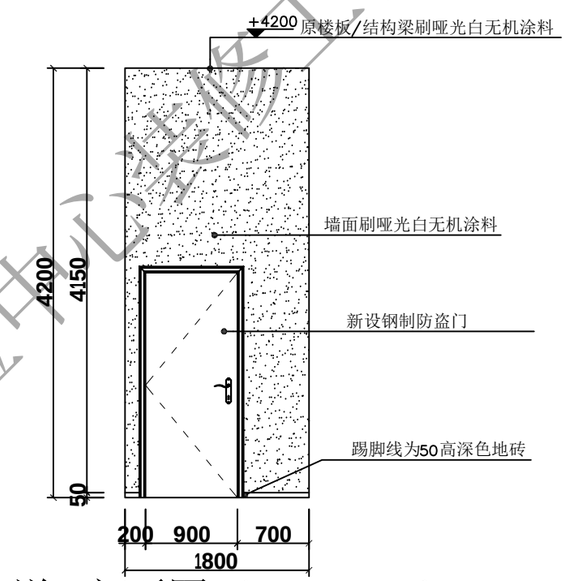

走道C立面图（S=1：60）

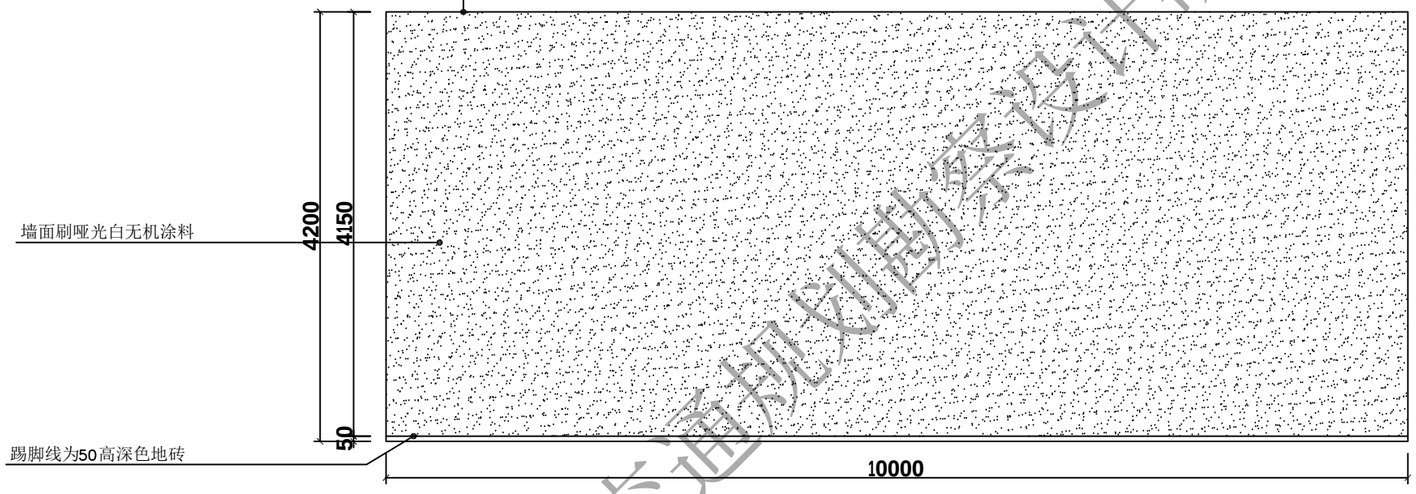

走道B立面图（S=1：60）

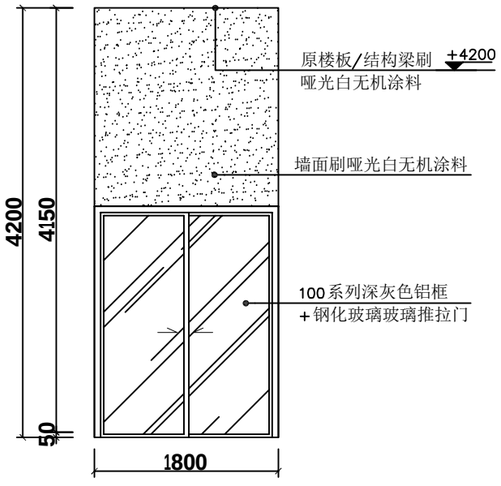

走道D立面图（S=1：60）

海南省交通规划勘察设计研究院试验中心装修工程招标
海南省交通规划勘察设计研究院

■ 备 注 Notes

* 本图纸未加盖图章无效。
* 本图纸的版权,属缔博国际设计有限公司所有，未经本司书面许可,不得修改、复制、提供或泄漏给任何第三方。
* 本图纸必须手续齐全方可用于施工,否则仅供施工准备使用。

■ 设计业务章 Seal

缔博国际设计有限公司
Dibo International Design Co., LTD
工程设计资质证书编号：A246002618
地址(ADD):海南省海口市龙华区金垦路27号
邮编(CODE):570216 电话(TEL):+86 898-66976040

■ 签 署 Signature

项目负责人 Item.Prin	冯永新	
专业负责人 Chief	冯永新	
审 定 Approved	邵小林	
审 核 Examined	冯永新	
校 对 Checked	林丽娜	
设 计 Designed	韩龙	

■ 建设单位 Client

海南省交通规划勘察设计研究院

■ 工程名称 Project

实验室改造工程

■ 子项名称 Sub Project

■ 图纸名称 Title

工程号 Pjt .No.		图 号 Dwg. No.	15
专 业 Dept.	内装建施	阶 段 Stage	施工图
比 例 Scale		日 期 Date	2023.08

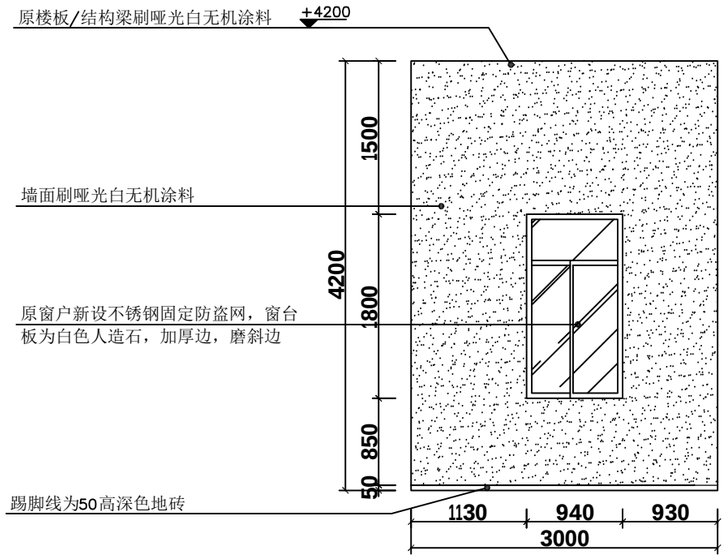

砂碎石检测室A立面图

（S=1：60）

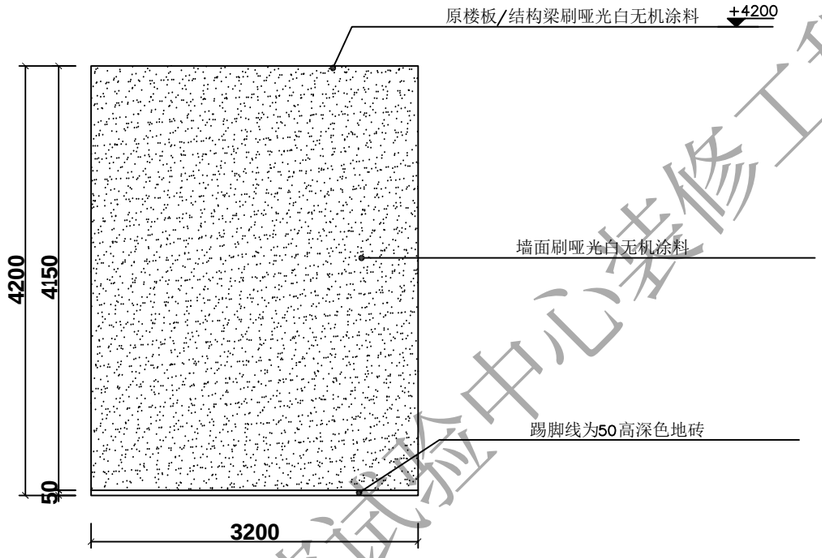

砂碎石检测室C立面图

（S=1：60）

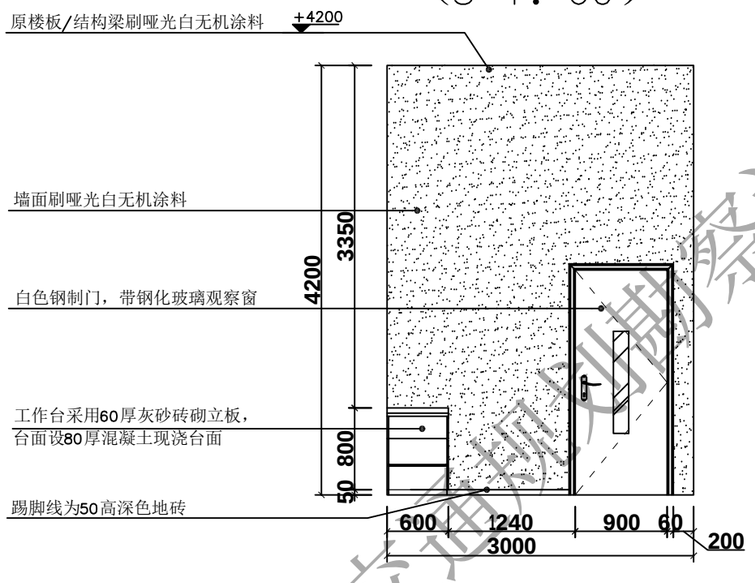

砂碎石检测室B立面图

（S=1：60）

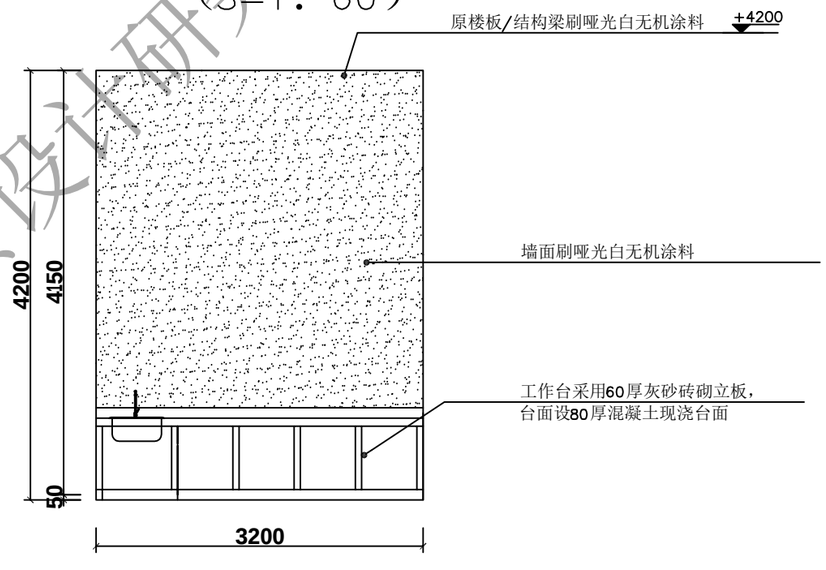

砂碎石检测室D立面图

（S=1：60）

海南省交通规划勘察设计研究院试验中心装修工程招标

■ 备 注 Notes

* 本图纸未加盖图章无效。
* 本图纸的版权,属缔博国际设计有限公司所有，未经本司书面许可,不得修改、复制、提供或泄漏给任何第三方。
* 本图纸必须手续齐全方可用于施工,否则仅供施工准备使用。

■ 设计业务章 Seal

缔博国际设计有限公司
Dibo International Design Co., LTD
工程设计资质证书编号：A246002618
地址(ADD):海南省海口市龙华区金垦路27号
邮编(CODE):570216 电话(TEL):+86 898-66976040

■ 签 署 Signature

项目负责人 Item.Prin	冯永新	
专业负责人 Chief	冯永新	
审 定 Approved	邵小林	
审 核 Examined	冯永新	
校 对 Checked	林丽娜	
设 计 Designed	韩龙	

■ 建设单位 Client

海南省交通规划勘察设计研究院

■ 工程名称 Project

实验室改造工程

■ 子项名称 Sub Project

■ 图纸名称 Title

工程号 Pjt .No.		图 号 Dwg. No.	16
专 业 Dept.	内装建施	阶 段 Stage	施工图
比 例 Scale		日 期 Date	2023.08

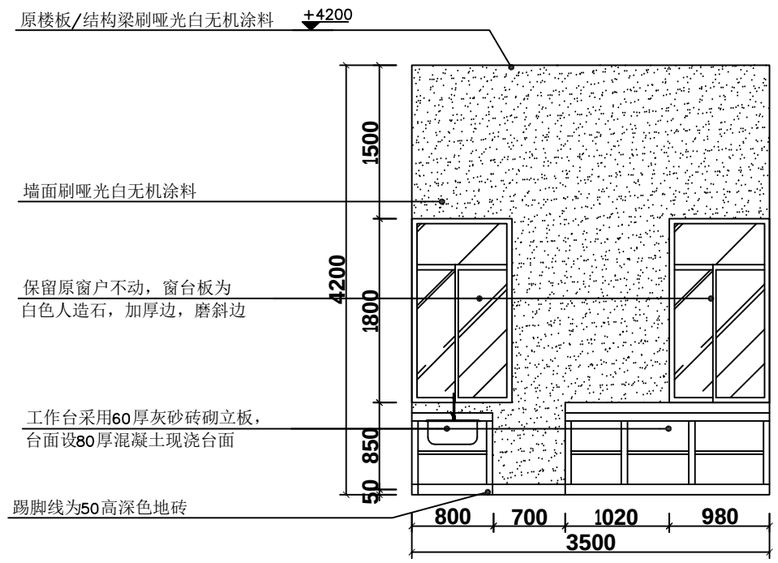

三轴室A立面图

（S=1：60）

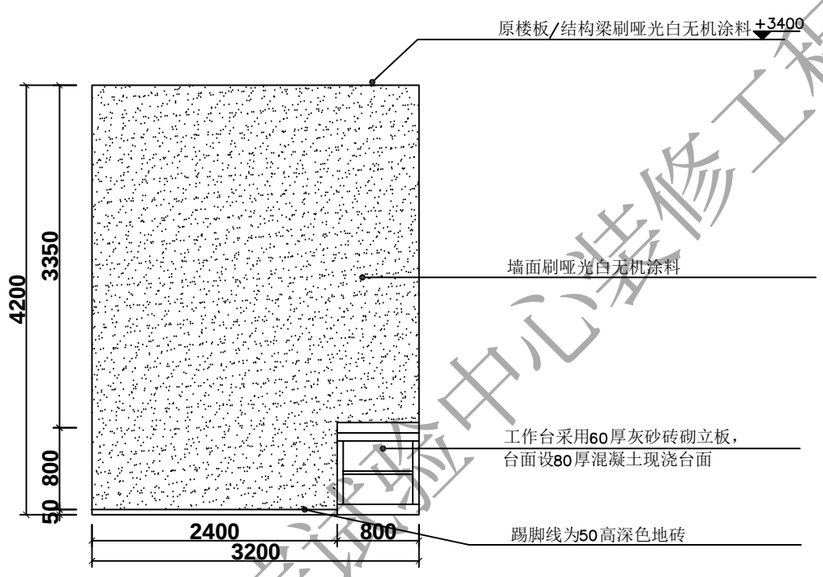

三轴室C立面图

（S=1：60）

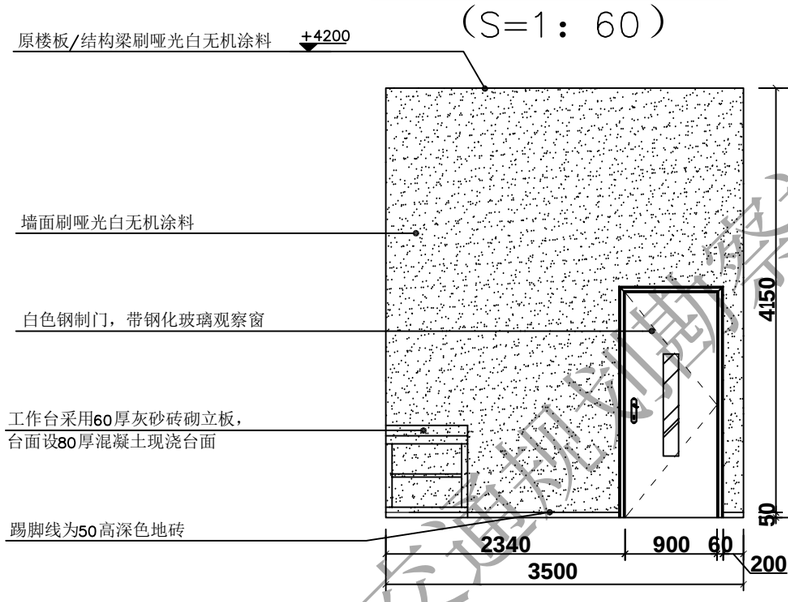

三轴室B立面图

（S=1：60）

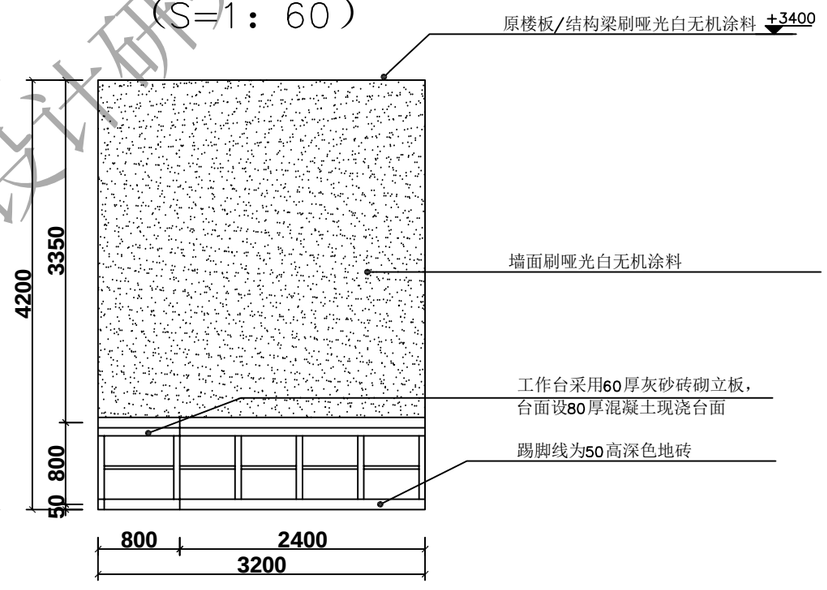

三轴室D立面图

（S=1：60）

海南省交通规划勘察设计研究院试验中心装修工程招标

■ 备 注 Notes

* 本图纸未加盖图章无效。
* 本图纸的版权,属缔博国际设计有限公司所有，未经本司书面许可,不得修改、复制、提供或泄漏给任何第三方。
* 本图纸必须手续齐全方可用于施工,否则仅供施工准备使用。

■ 设计业务章 Seal

缔博国际设计有限公司
Dibo International Design Co., LTD
工程设计资质证书编号：A246002618
地址(ADD):海南省海口市龙华区金垦路27号
邮编(CODE):570216 电话(TEL):+86 898-66976040

■ 签 署 Signature

项目负责人 Item.Prin	冯永新	
专业负责人 Chief	冯永新	
审 定 Approved	邵小林	
审 核 Examined	冯永新	
校 对 Checked	林丽娜	
设 计 Designed	韩龙	

■ 建设单位 Client

海南省交通规划勘察设计研究院

■ 工程名称 Project

实验室改造工程

■ 子项名称 Sub Project

■ 图纸名称 Title

工程号 Pjt .No.		图 号 Dwg. No.	17
专 业 Dept.	内装建施	阶 段 Stage	施工图
比 例 Scale		日 期 Date	2023.08

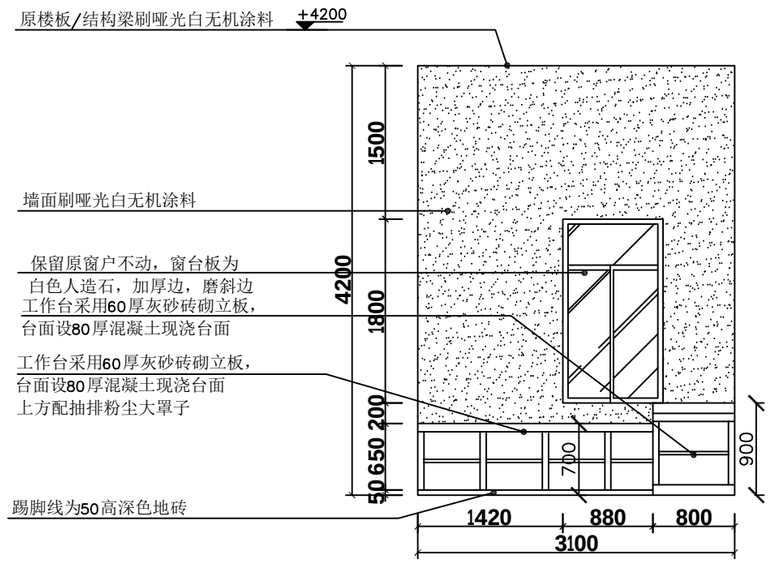

烘干室A立面图

（S=1：60）

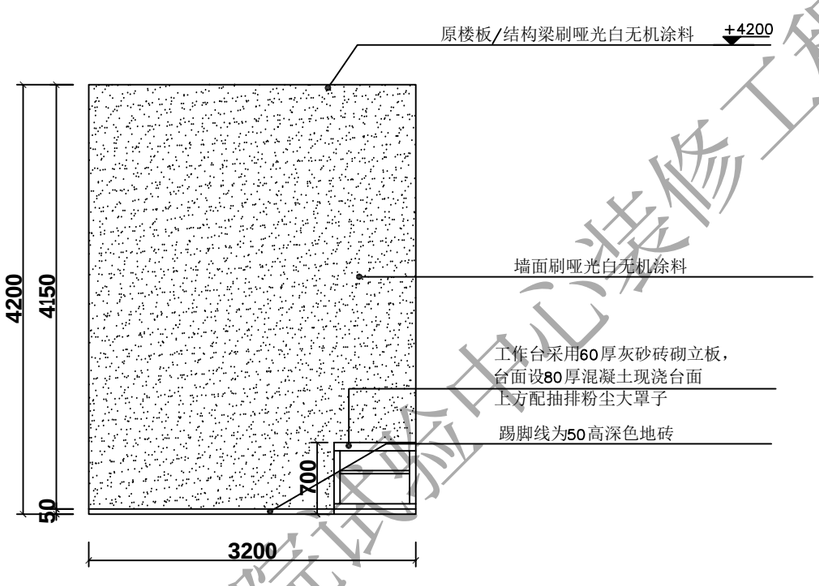

烘干室C立面图

（S=1：60）

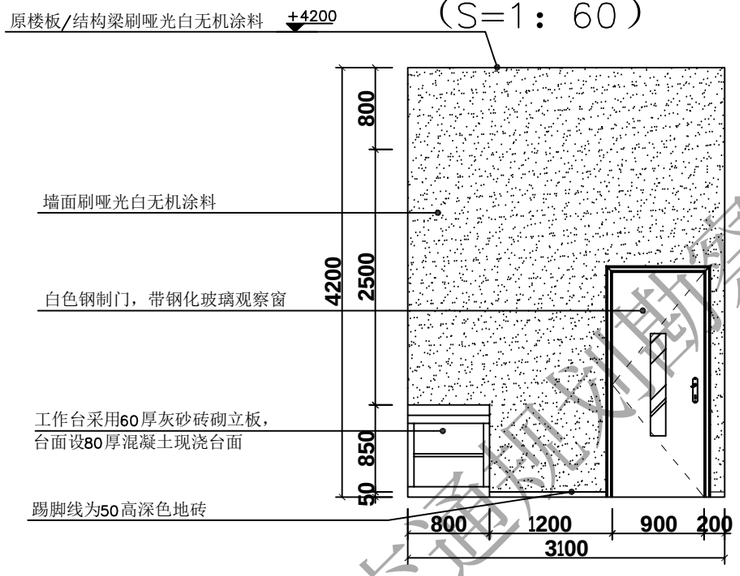

烘干室B立面图

（S=1：60）

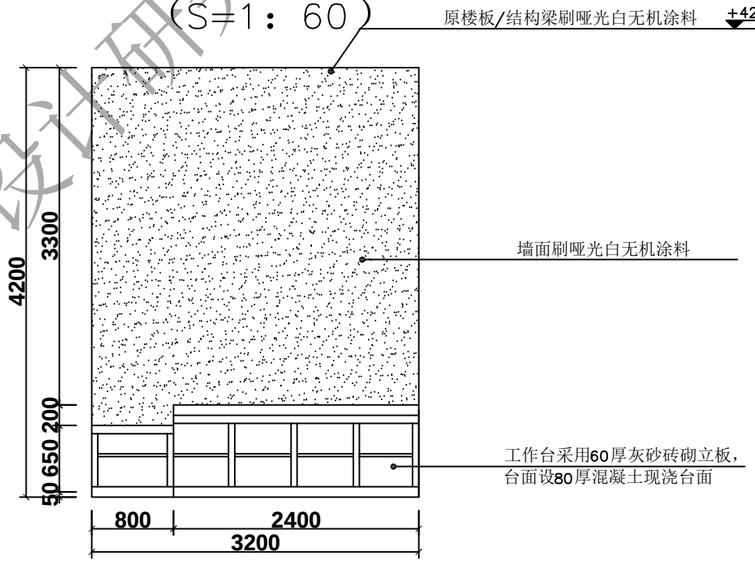

烘干室D立面图

（S=1：60）

海南省交通规划勘察设计研究院试验中心装修工程招标

备注 Notes

* 本图纸未加盖图章无效。
* 本图纸的版权，属缔博国际设计有限公司所有，未经本司书面许可，不得修改、复制、提供或泄漏给任何第三方。
* 本图纸必须手续齐全方可用于施工，否则仅供施工准备使用。

设计业务章 Seal

缔博国际设计有限公司
Dibo International Design Co., LTD
工程设计资质证书编号：A246002618
地址(ADD):海南省海口市龙华区金垦路27号
邮编(CODE):570216 电话(TEL):+86 898-66976040

签署 Signature

项目负责人 Item.Prin	冯永新	
专业负责人 Chief	冯永新	
审定 Approved	邵小林	
审核 Examined	冯永新	
校对 Checked	林丽娜	
设计 Designed	韩龙	

建设单位 Client

海南省交通规划勘察设计研究院

工程名称 Project

实验室改造工程

子项名称 Sub Project

图纸名称 Title

工程号 Pjt .No.		图号 Dwg. No.	18
专业 Dept.	内装建施	阶段 Stage	施工图
比例 Scale		日期 Date	2023.08

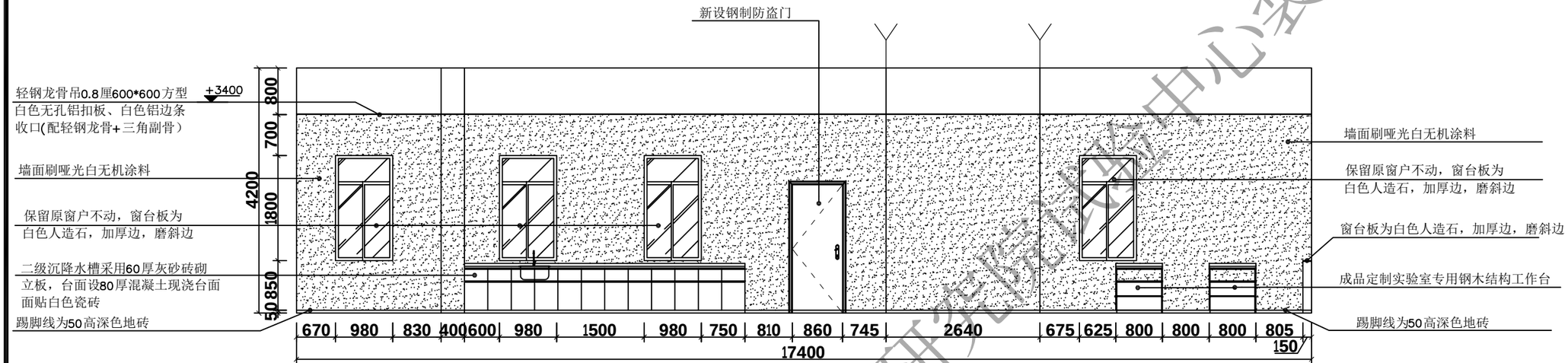

试验室2A立面图（S=1：80）

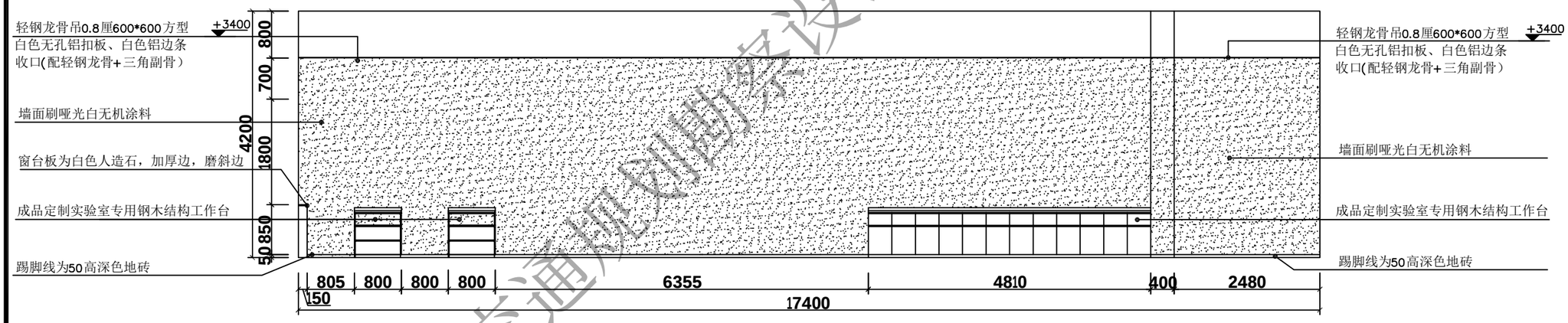

试验室2B立面图（S=1：80）

海南省交通规划勘察设计研究院中心装修工程招标

备注 Notes

* 本图纸未加盖图章无效。
* 本图纸的版权,属缔博国际设计有限公司所有，未经本司书面许可,不得修改、复制、提供或泄漏给任何第三方。
* 本图纸必须手续齐全方可用于施工,否则仅供施工准备使用。

设计业务章 Seal

缔博国际设计有限公司
Dibo International Design Co., LTD
工程设计资质证书编号：A246002618
地址(ADD):海南省海口市龙华区金垦路27号
邮编(CODE):570216 电话(TEL):+86 898-66976040

签署 Signature

项目负责人 Item.Prin	冯永新	
专业负责人 Chief	冯永新	
审定 Approved	邵小林	
审核 Examined	冯永新	
校对 Checked	林丽娜	
设计 Designed	韩龙	

建设单位 Client

海南省交通规划勘察设计研究院

工程名称 Project

实验室改造工程

子项名称 Sub Project

图纸名称 Title

工程号 Pjt .No.		图号 Dwg. No.	19
专业 Dept.	内装建施	阶段 Stage	施工图
比例 Scale		日期 Date	2023.08

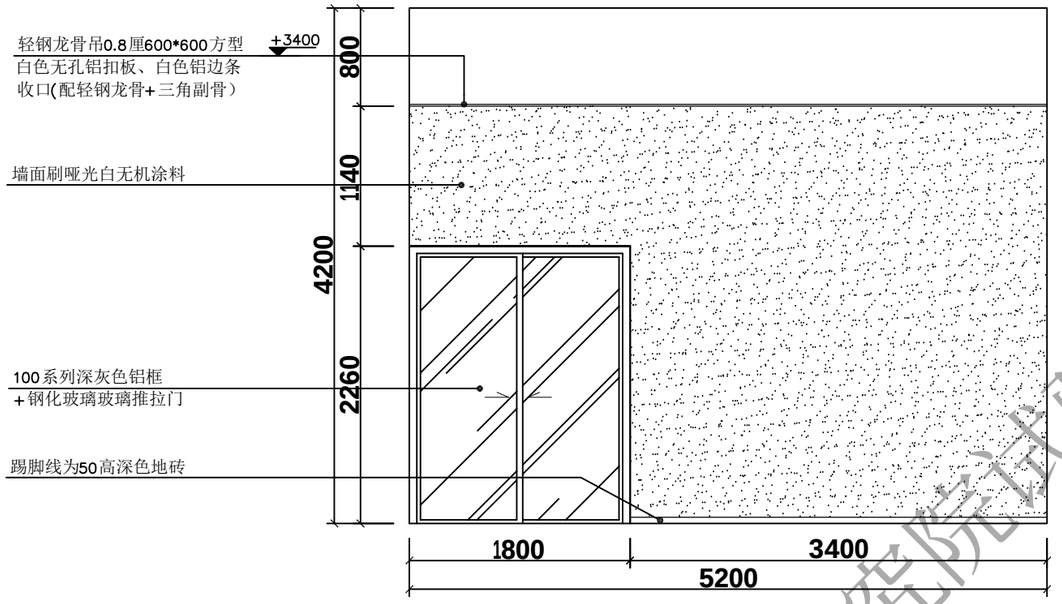

试验室2C立面图（S=1：50）

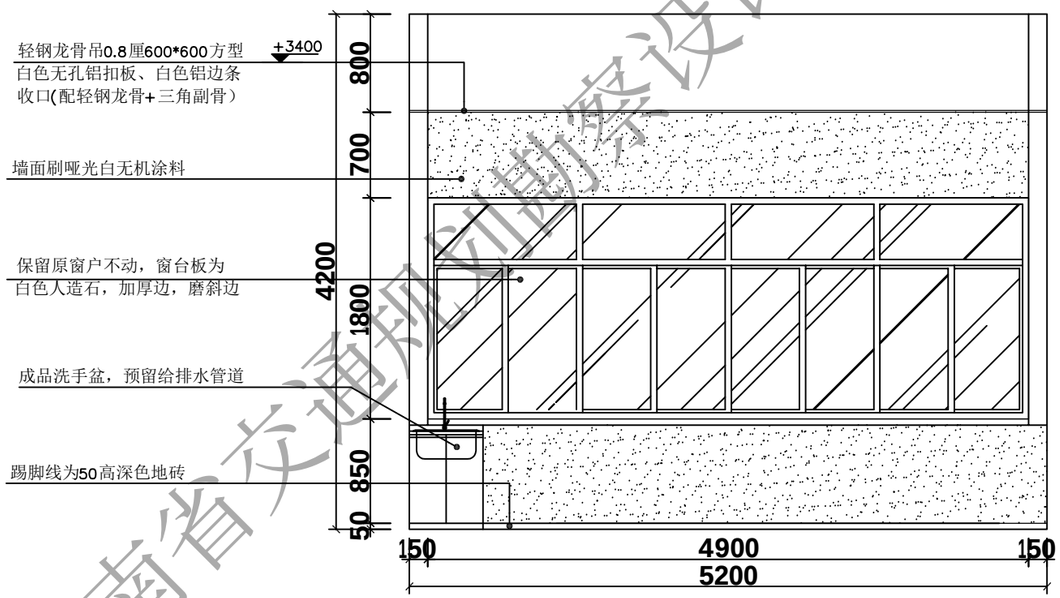

试验室2D立面图（S=1：50）

海南省交通规划勘察设计研究院试验中心装修工程招标

■ 备 注 Notes

* 本图纸未加盖图章无效。
* 本图纸的版权,属缔博国际设计有限公司所有，未经本司书面许可,不得修改、复制、提供或泄漏给任何第三方。
* 本图纸必须手续齐全方可用于施工,否则仅供施工准备使用。

■ 设计业务章 Seal

缔博国际设计有限公司
Dibo International Design Co., LTD
工程设计资质证书编号：A246002618
地址(ADD):海南省海口市龙华区金垦路27号
邮编(CODE):570216 电话(TEL):+86 898-66976040

■ 签 署 Signature

项目负责人 Item.Prin	冯永新	
专业负责人 Chief	冯永新	
审 定 Approved	邵小林	
审 核 Examined	冯永新	
校 对 Checked	林丽娜	
设 计 Designed	韩龙	

■ 建设单位 Client

海南省交通规划勘察设计研究院

■ 工程名称 Project

实验室改造工程

■ 子项名称 Sub Project

■ 图纸名称 Title

工程号 Pjt .No.		图 号 Dwg. No.	20
专 业 Dept.	内装建施	阶 段 Stage	施工图
比 例 Scale		日 期 Date	2023.08

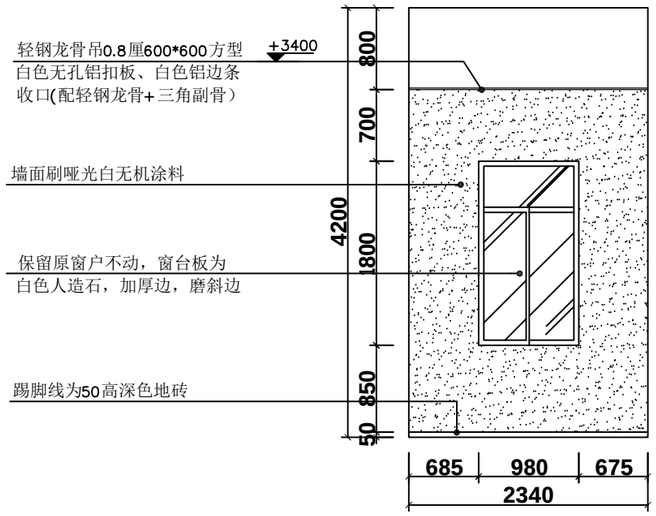

备样区A立面图（S=1：60）

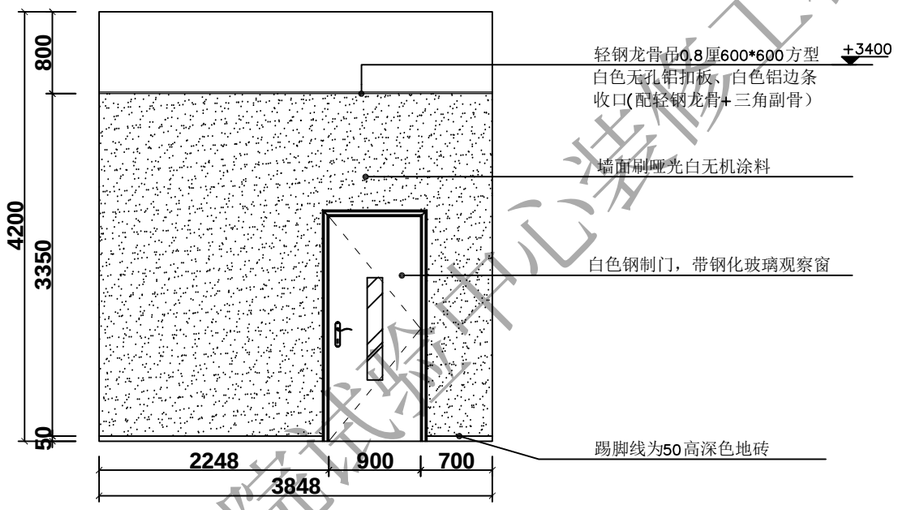

备样区C立面图（S=1：60）

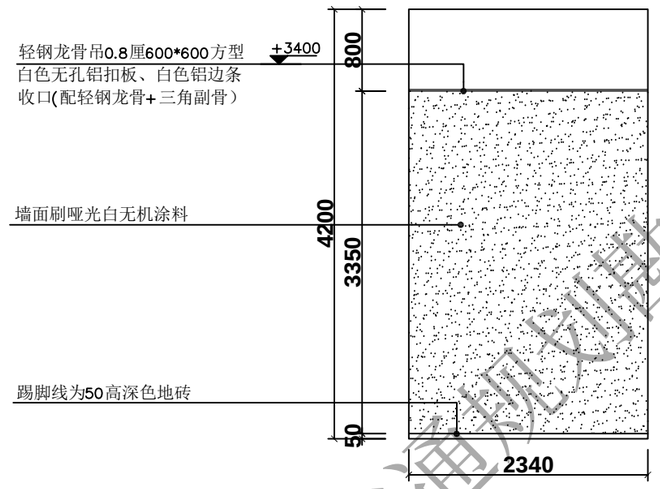

备样区B立面图（S=1：60）

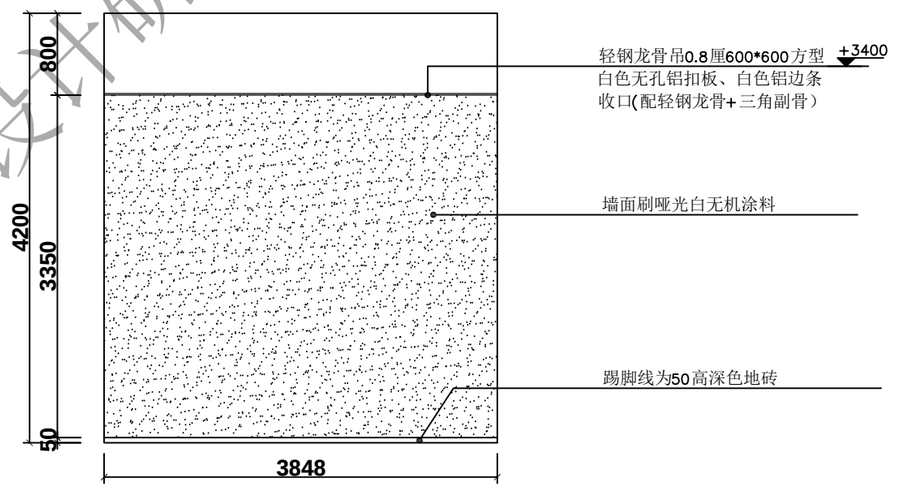

备样区D立面图（S=1：60）

海南省交通规划勘察设计研究院试验中心装修工程招标

备 注 Notes

* 本图纸未加盖图章无效。
* 本图纸的版权,属缔博国际设计有限公司所有，未经本司书面许可,不得修改、复制、提供或泄漏给任何第三方。
* 本图纸必须手续齐全方可用于施工,否则仅供施工准备使用。

设计业务章 Seal

缔博国际设计有限公司
Dibo International Design Co., LTD
工程设计资质证书编号：A246002618
地址(ADD):海南省海口市龙华区金垦路27号
邮编(CODE):570216 电话(TEL):+86 898-66976040

签 署 Signature

项目负责人 Item.Prin	冯永新	
专业负责人 Chief	冯永新	
审 定 Approved	邵小林	
审 核 Examined	冯永新	
校 对 Checked	林丽娜	
设 计 Designed	韩龙	

建设单位 Client

海南省交通规划勘察设计研究院

工程名称 Project

实验室改造工程

子项名称 Sub Project

图纸名称 Title

工程号 Pjt .No.		图 号 Dwg. No.	21
专 业 Dept.	内装建施	阶 段 Stage	施工图
比 例 Scale		日 期 Date	2023.08

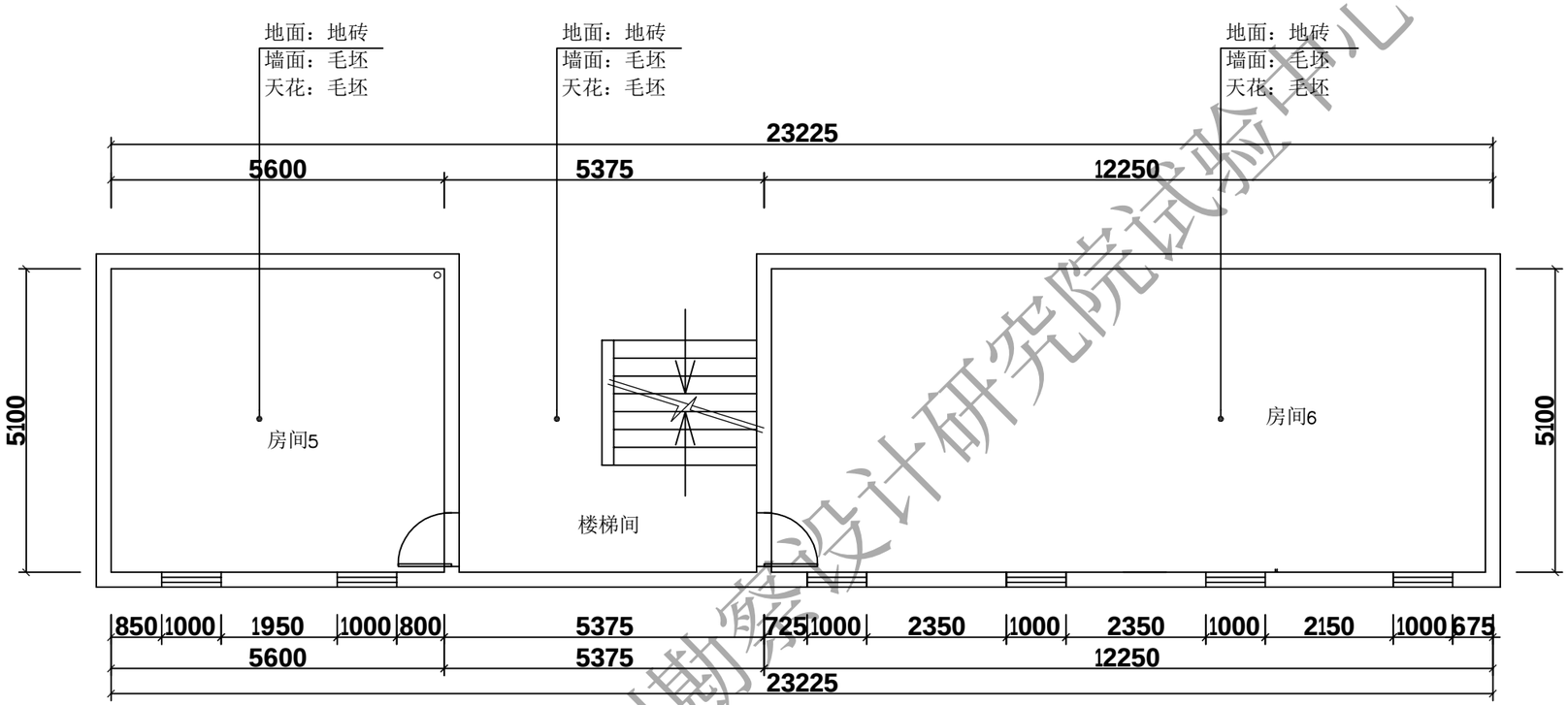

试验室二层原始平面图（S=1：100）

注：二层层高：3700mm
窗户高度为：1800mm

海南省交通规划勘察设计研究院试验中心装修工程招标

■ 备 注 Notes

* 本图纸未加盖图章无效。
* 本图纸的版权,属缔博国际设计有限公司所有，未经本司书面许可,不得修改、复制、提供或泄漏给任何第三方。
* 本图纸必须手续齐全方可用于施工,否则仅供施工准备使用。

■ 设计业务章 Seal

缔博国际设计有限公司
Dibo International Design Co., LTD
工程设计资质证书编号：A246002618
地址(ADD):海南省海口市龙华区金垦路27号
邮编(CODE):570216 电话(TEL):+86 898-66976040

■ 签 署 Signature

项目负责人 Item.Prin	冯永新	
专业负责人 Chief	冯永新	
审 定 Approved	邵小林	
审 核 Examined	冯永新	
校 对 Checked	林丽娜	
设 计 Designed	韩龙	

■ 建设单位 Client

海南省交通规划勘察设计研究院

■ 工程名称 Project

实验室改造工程

■ 子项名称 Sub Project

■ 图纸名称 Title

工程号 Pjt .No.		图 号 Dwg. No.	22
专 业 Dept.	内装建施	阶 段 Stage	施工图
比 例 Scale		日 期 Date	2023.08

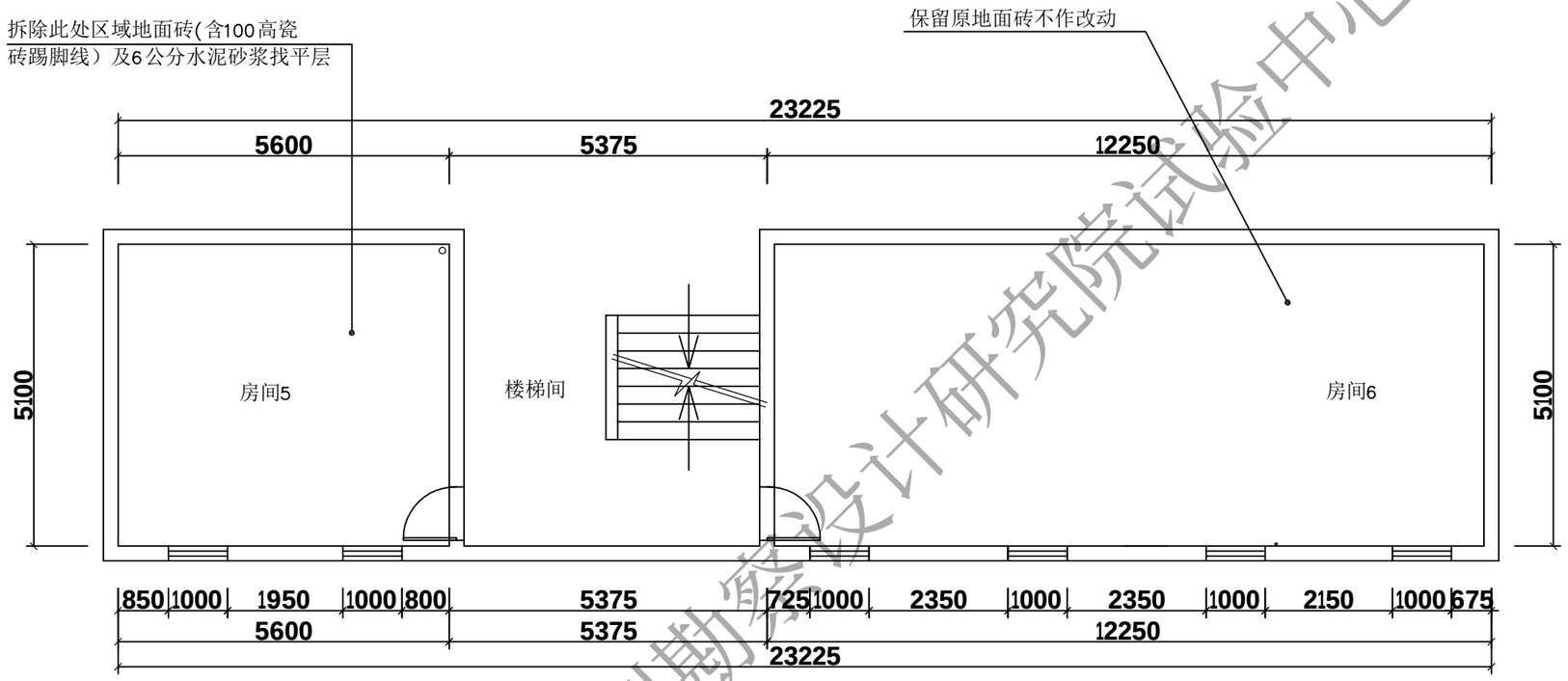

试验室二层拆除平面图（S=1：100）

注：二层范围拆除部分（详见图中所示）原地面砖及找平层其他区域均为毛坯面无需拆除(特殊标明除外）。

海南省交通规划勘察设计研究院试验中心装修工程招标

备 注 Notes

* 本图纸未加盖图章无效。
* 本图纸的版权,属缔博国际设计有限公司所有，未经本司书面许可,不得修改、复制、提供或泄漏给任何第三方。
* 本图纸必须手续齐全方可用于施工,否则仅供施工准备使用。

设计业务章 Seal

缔博国际设计有限公司
Dibo International Design Co., LTD
工程设计资质证书编号：A246002618
地址(ADD):海南省海口市龙华区金垦路27号
邮编(CODE):570216 电话(TEL):+86 898-66976040

签 署 Signature

项目负责人 Item.Prin	冯永新	
专业负责人 Chief	冯永新	
审 定 Approved	邵小林	
审 核 Examined	冯永新	
校 对 Checked	林丽娜	
设 计 Designed	韩龙	

建设单位 Client

海南省交通规划勘察设计研究院

工程名称 Project

实验室改造工程

子项名称 Sub Project

图纸名称 Title

工程号 Pjt .No.		图 号 Dwg. No.	23
专 业 Dept.	内装建施	阶 段 Stage	施工图
比 例 Scale		日 期 Date	2023.08

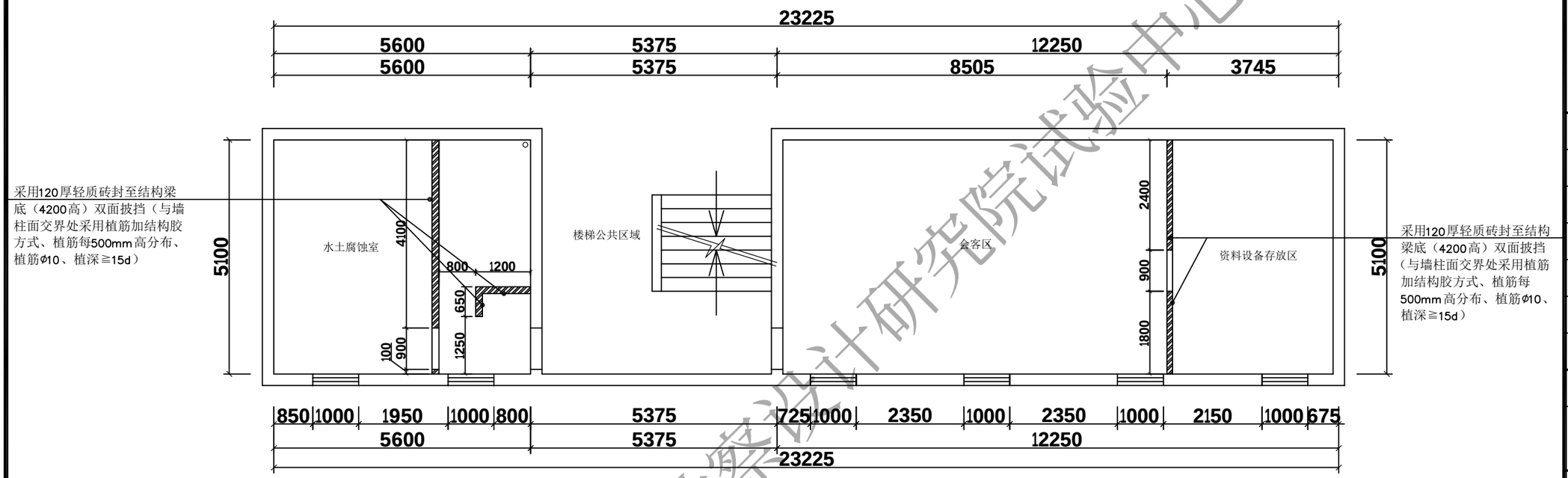

试验室二层新砌墙平面图（S=1：100）

轻质砖墙体(封至楼板/结构梁底)

作法：墙体底部砌300高灰砂砖基座,基座上砌10公分轻质砖至楼板/结构梁底，双面挂网批挡、抹灰，墙体交界处每500高植筋，植深150

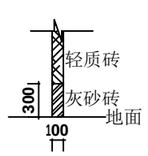

海南省交通规划勘察设计研究院试验中心装修工程招标

■ 备 注 Notes

* 本图纸未加盖图章无效。
* 本图纸的版权,属缔博国际设计有限公司所有，未经本司书面许可,不得修改、复制、提供或泄漏给任何第三方。
* 本图纸必须手续齐全方可用于施工,否则仅供施工准备使用。

■ 设计业务章 Seal

缔博国际设计有限公司
Dibo International Design Co., LTD
工程设计资质证书编号：A246002618
地址(ADD):海南省海口市龙华区金垦路27号
邮编(CODE):570216 电话(TEL):+86 898-66976040

■ 签 署 Signature

项目负责人 Item.Prin	冯永新	
专业负责人 Chief	冯永新	
审 定 Approved	邵小林	
审 核 Examined	冯永新	
校 对 Checked	林丽娜	
设 计 Designed	韩龙	

■ 建设单位 Client

海南省交通规划勘察设计研究院

■ 工程名称 Project

实验室改造工程

■ 子项名称 Sub Project

■ 图纸名称 Title

工程号 Pjt .No.		图 号 Dwg. No.	24
专 业 Dept.	内装建施	阶 段 Stage	施工图
比 例 Scale		日 期 Date	2023.08

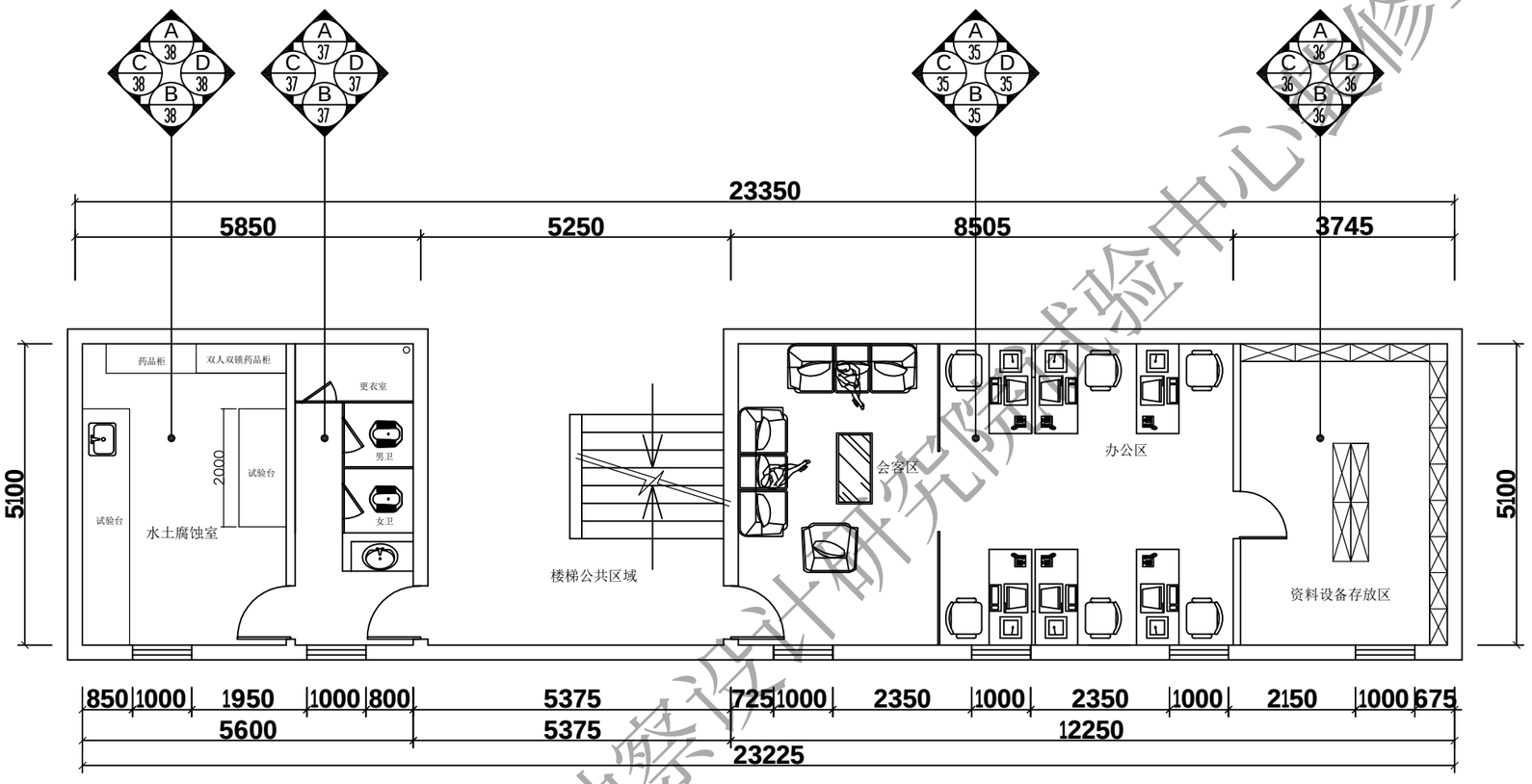

试验室二层平面布置图（S=1：100）

海南省交通规划勘察设计研究院试验中心改修工程招标

■ 备 注 Notes

* 本图纸未加盖图章无效。
* 本图纸的版权,属缔博国际设计有限公司所有，未经本司书面许可,不得修改、复制、提供或泄漏给任何第三方。
* 本图纸必须手续齐全方可用于施工,否则仅供施工准备使用。

■ 设计业务章 Seal

缔博国际设计有限公司
Dibo International Design Co., LTD
工程设计资质证书编号：A246002618
地址(ADD):海南省海口市龙华区金垦路27号
邮编(CODE):570216 电话(TEL):+86 898-66976040

■ 签 署 Signature

项目负责人 Item.Prin	冯永新	
专业负责人 Chief	冯永新	
审 定 Approved	邵小林	
审 核 Examined	冯永新	
校 对 Checked	林丽娜	
设 计 Designed	韩龙	

■ 建设单位 Client

海南省交通规划勘察设计研究院

■ 工程名称 Project

实验室改造工程

■ 子项名称 Sub Project

■ 图纸名称 Title

工程号 Pjt .No.		图 号 Dwg. No.	25
专 业 Dept.	内装建施	阶 段 Stage	施工图
比 例 Scale		日 期 Date	2023.08

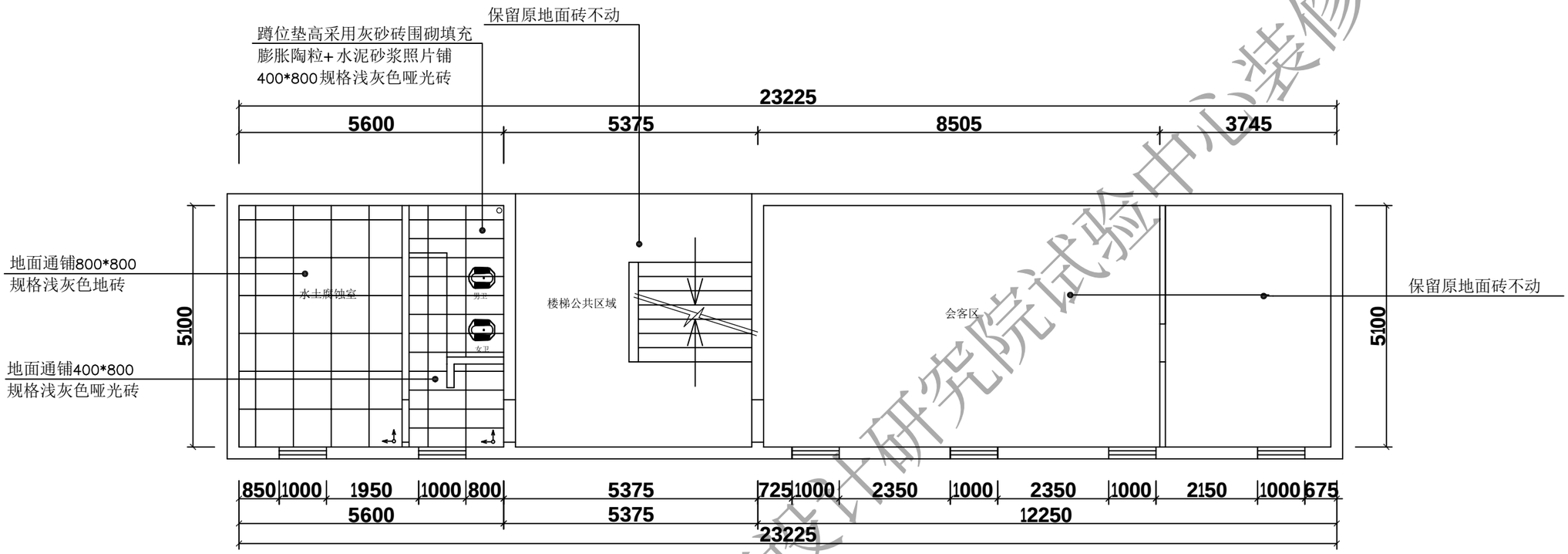

试验室二层地面材料图（S=1：100）

注：1、所有门槛石为进口卡拉拉灰石材
2、此装修范围内铺砖应计算8公分水泥砂浆找平层
3、图中箭头表示地面铺始方向
4、地砖均作专业美缝处理

海南省交通规划勘察设计研究院试验中心装修工程招标

备 注 Notes

* 本图纸未加盖图章无效。
* 本图纸的版权,属缔博国际设计有限公司所有，未经本司书面许可,不得修改、复制、提供或泄漏给任何第三方。
* 本图纸必须手续齐全方可用于施工,否则仅供施工准备使用。

设计业务章 Seal

缔博国际设计有限公司
Dibo International Design Co., LTD
工程设计资质证书编号：A246002618
地址(ADD):海南省海口市龙华区金垦路27号
邮编(CODE):570216 电话(TEL):+86 898-66976040

签 署 Signature

项目负责人 Item.Prin	冯永新	
专业负责人 Chief	冯永新	
审 定 Approved	邵小林	
审 核 Examined	冯永新	
校 对 Checked	林丽娜	
设 计 Designed	韩龙	

建设单位 Client

海南省交通规划勘察设计研究院

工程名称 Project

实验室改造工程

子项名称 Sub Project

图纸名称 Title

工程号 Pjt .No.		图 号 Dwg. No.	26
专 业 Dept.	内装建施	阶 段 Stage	施工图
比 例 Scale		日 期 Date	2023.08

天花图例	应用说明	功率	色温
	300*300吊顶式排气扇	40W	
	圆形筒灯	10W	6000K
	300*600 LED灯盘	24W	6000K
	600*600 LED灯盘	38W	6000K
	LED 灯管	40W	6000K

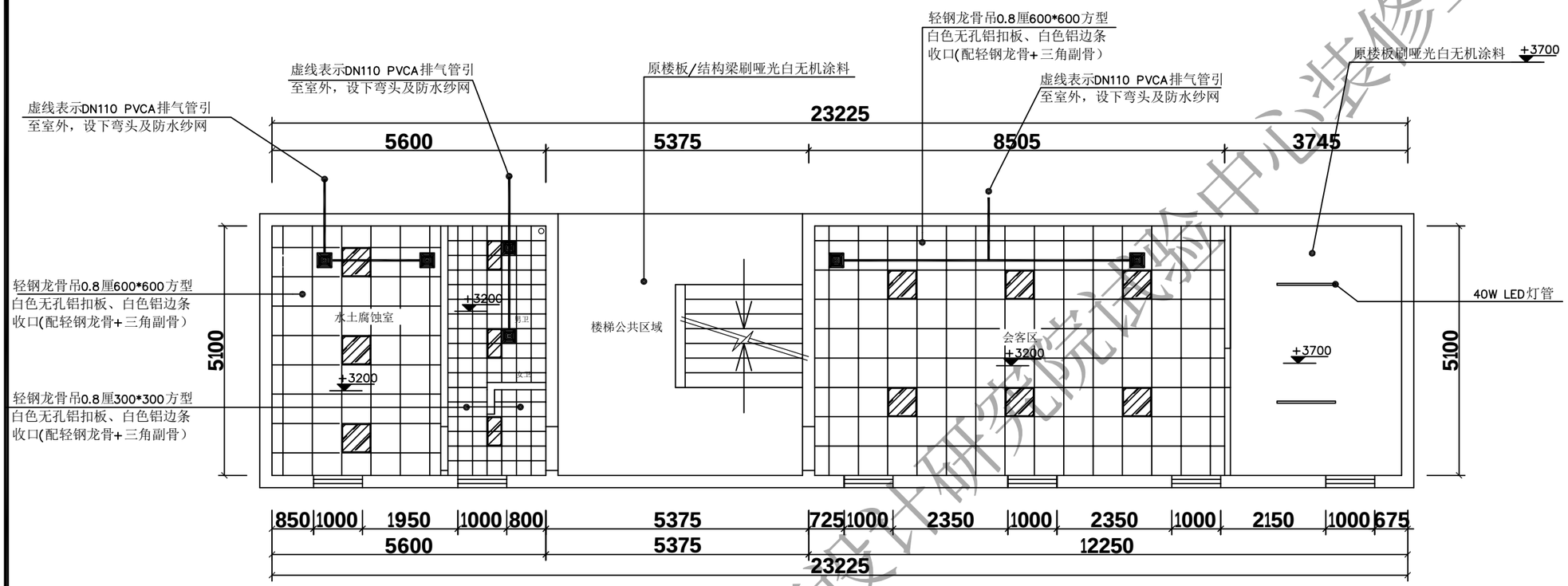

试验室二层天花吊顶图（S=1：100）

海南省交通规划勘察设计研究院试验中心装修工程招标

备注 Notes

* 本图纸未加盖图章无效。
* 本图纸的版权,属缔博国际设计有限公司所有，未经本司书面许可,不得修改、复制、提供或泄漏给任何第三方。
* 本图纸必须手续齐全方可用于施工,否则仅供施工准备使用。

设计业务章 Seal

缔博国际设计有限公司
Dibo International Design Co., LTD
工程设计资质证书编号：A246002618
地址(ADD):海南省海口市龙华区金垦路27号
邮编(CODE):570216 电话(TEL):+86 898-66976040

签署 Signature

项目负责人 Item.Prin	冯永新	
专业负责人 Chief	冯永新	
审定 Approved	邵小林	
审核 Examined	冯永新	
校对 Checked	林丽娜	
设计 Designed	韩龙	

建设单位 Client

海南省交通规划勘察设计研究院

工程名称 Project

实验室改造工程

子项名称 Sub Project

图纸名称 Title

工程号 Pjt .No.		图号 Dwg. No.	27
专业 Dept.	内装建施	阶段 Stage	施工图
比例 Scale		日期 Date	2023.08

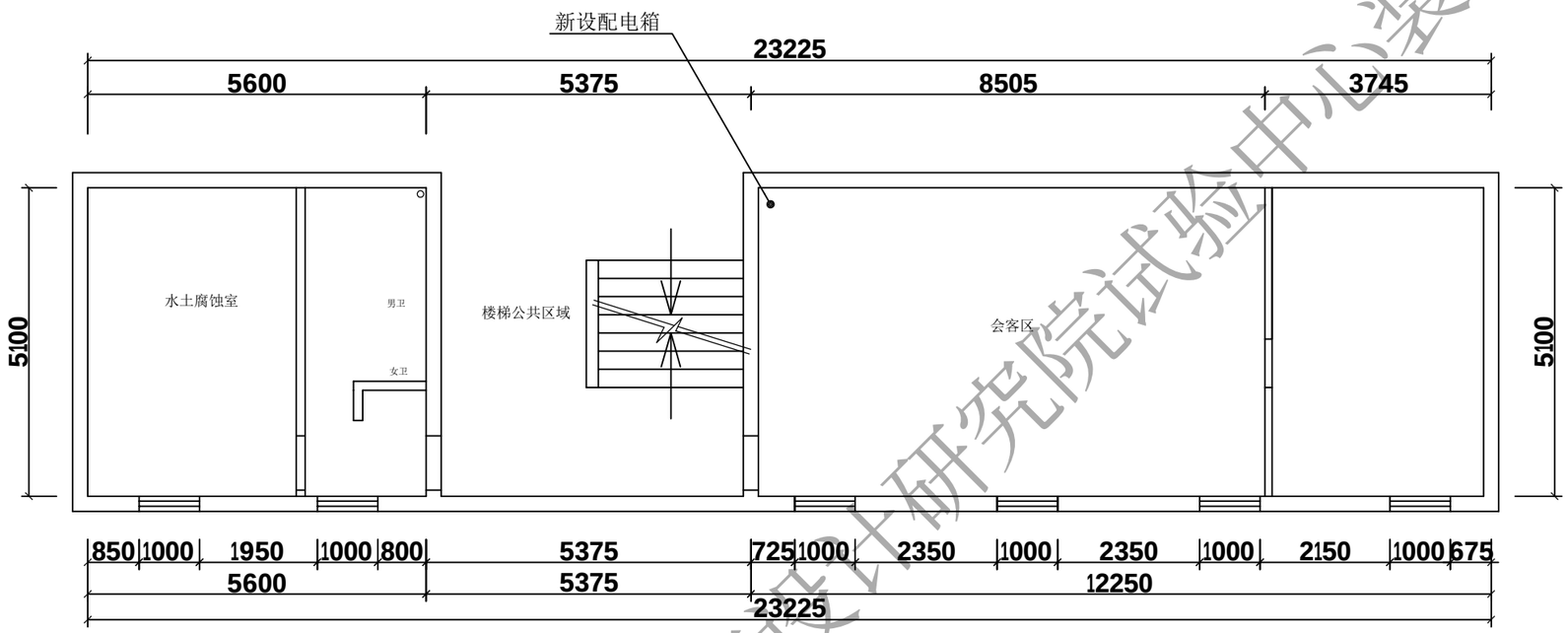

试验室二层电源来源平面图（S=1：100）

注：

1、此实验室二层新设配电箱市电电缆由一层总配电箱内采用穿电力PVC管沿墙面固定引至、电缆为YJV5*16、电缆长度约为30m、以现场为准

2、在此大楼配电房内新设专用电表及开关箱、费用计入本次装修内

海南省交通规划勘察设计研究院试验中心装修工程招标

■ 备 注 Notes

* 本图纸未加盖图章无效。
* 本图纸的版权,属缔博国际设计有限公司所有，未经本司书面许可,不得修改、复制、提供或泄漏给任何第三方。
* 本图纸必须手续齐全方可用于施工,否则仅供施工准备使用。

■ 设计业务章 Seal

缔博国际设计有限公司
Dibo International Design Co., LTD
工程设计资质证书编号：A246002618
地址(ADD):海南省海口市龙华区金垦路27号
邮编(CODE):570216 电话(TEL):+86 898-66976040

■ 签 署 Signature

项目负责人 Item.Prin	冯永新	
专业负责人 Chief	冯永新	
审 定 Approved	邵小林	
审 核 Examined	冯永新	
校 对 Checked	林丽娜	
设 计 Designed	韩龙	

■ 建设单位 Client

海南省交通规划勘察设计研究院

■ 工程名称 Project

实验室改造工程

■ 子项名称 Sub Project

■ 图纸名称 Title

工程号 Pjt .No.		图 号 Dwg. No.	28
专 业 Dept.	内装建施	阶 段 Stage	施工图
比 例 Scale		日 期 Date	2023.08

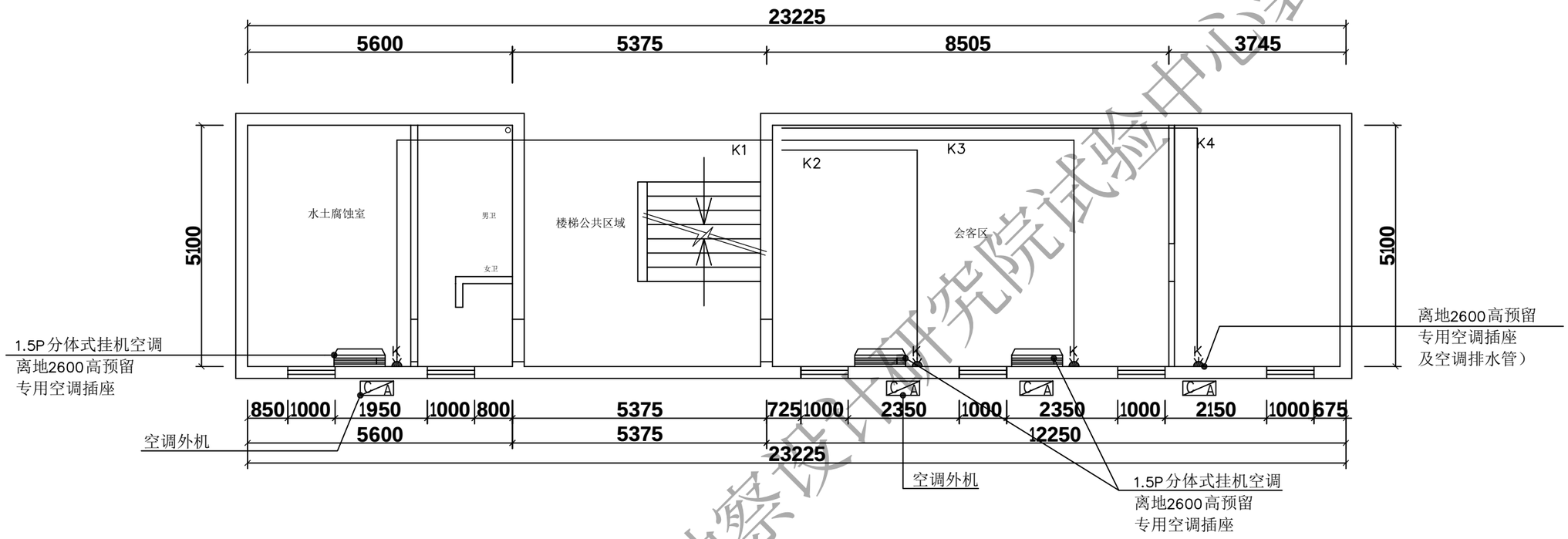

试验室二层空调位置图（S=1：100）

（此方案可根据使用行及空调安装单位根据现场及使用需求定）

注：1、所有空调排水设PVCø32mm管引至卫生间
或就近接至排水管口、管长约为15m、
以实际为准
2、吊顶上方所有管线严禁破坏结构梁、
3、所有空调必须设空调专用插座、
4、空调管与外机连接采用钻孔方式施工

海南省交通规划勘察设计研究院试验中心装修工程招标

备 注 Notes

* 本图纸未加盖图章无效。
* 本图纸的版权,属缔博国际设计有限公司所有，未经本司书面许可,不得修改、复制、提供或泄漏给任何第三方。
* 本图纸必须手续齐全方可用于施工,否则仅供施工准备使用。

设计业务章 Seal

缔博国际设计有限公司
Dibo International Design Co., LTD
工程设计资质证书编号：A246002618
地址(ADD):海南省海口市龙华区金垦路27号
邮编(CODE):570216 电话(TEL):+86 898-66976040

签 署 Signature

项目负责人 Item.Prin	冯永新	
专业负责人 Chief	冯永新	
审 定 Approved	邵小林	
审 核 Examined	冯永新	
校 对 Checked	林丽娜	
设 计 Designed	韩龙	

建设单位 Client

海南省交通规划勘察设计研究院

工程名称 Project

实验室改造工程

子项名称 Sub Project

图纸名称 Title

工程号 Pjt .No.		图 号 Dwg. No.	29
专 业 Dept.	内装建施	阶 段 Stage	施工图
比 例 Scale		日 期 Date	2023.08

备注：
一位开关
二位开关
三位开关

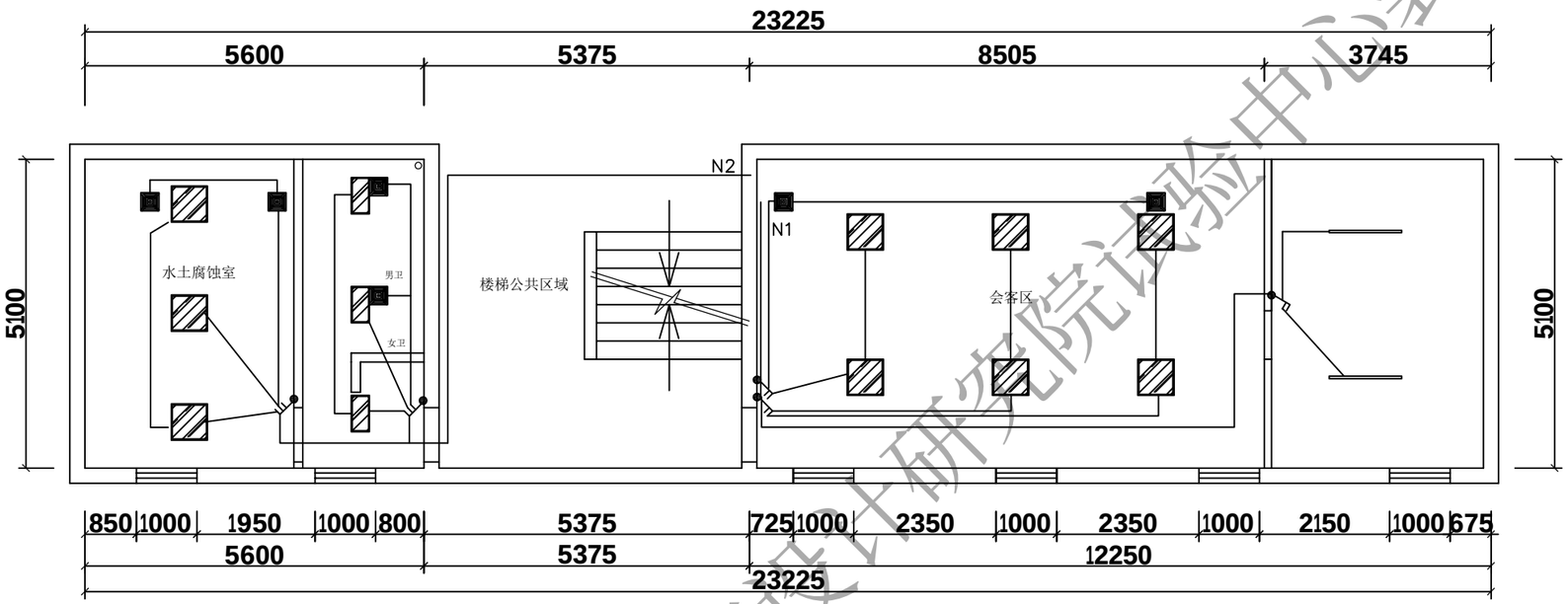

试验室二层开关电路图（S=1：100）

海南省交通规划勘察设计研究院试验中心装修工程招标

备 注 Notes

* 本图纸未加盖图章无效。
* 本图纸的版权,属缔博国际设计有限公司所有，未经本司书面许可,不得修改、复制、提供或泄漏给任何第三方。
* 本图纸必须手续齐全方可用于施工,否则仅供施工准备使用。

设计业务章 Seal

缔博国际设计有限公司
Dibo International Design Co., LTD
工程设计资质证书编号：A246002618
地址(ADD):海南省海口市龙华区金垦路27号
邮编(CODE):570216 电话(TEL):+86 898-66976040

签 署 Signature

项目负责人 Item.Prin	冯永新	
专业负责人 Chief	冯永新	
审 定 Approved	邵小林	
审 核 Examined	冯永新	
校 对 Checked	林丽娜	
设 计 Designed	韩龙	

建设单位 Client

海南省交通规划勘察设计研究院

工程名称 Project

实验室改造工程

子项名称 Sub Project

图纸名称 Title

工程号 Pjt .No.		图 号 Dwg. No.	30
专 业 Dept.	内装建施	阶 段 Stage	施工图
比 例 Scale		日 期 Date	2023.08

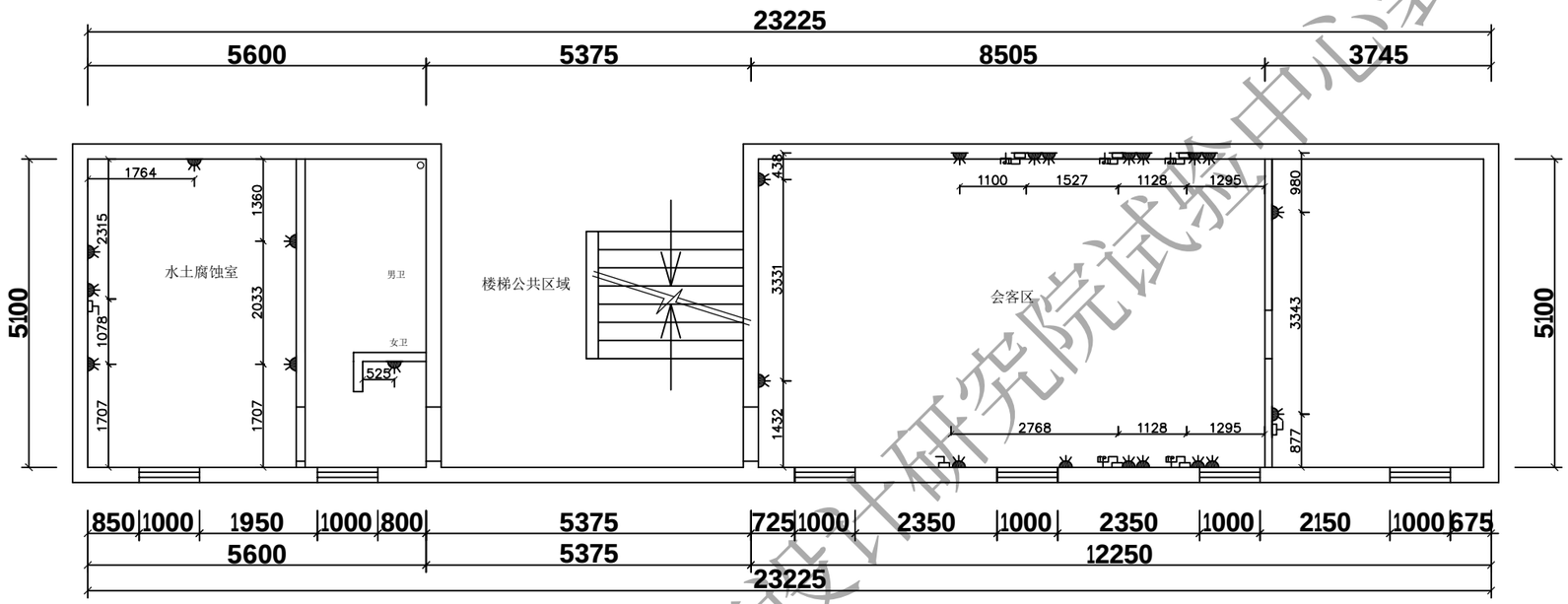

试验室二层插座位置定位图（S=1：100）

注：

1、网络机柜安装1个24口超五类配线架用于汇聚所有信息点
2、网络机安装1个25口电话配线架用于汇聚所有语音点，在现有语音点数量的基础上增加16个语音点给运营商电话线接入。不允许运营商在机房内安装电话配线箱，要求运营商直接铺设一条16路电话线缆接入机柜电话配线架
3、机房的墙面线管均需使用1.2镀锌防火桥架包住；网络机柜和监控机柜的出线口使用金属软管包住。
4、所有网络信息点都要采用网络FLUKE测试、采用专用丝印标签标记，严禁采用手写标签此项目预算要计算入总预算内
5、所有网络线路连接到网络机柜内配线架上,配线架内带理线架，信息点使用超六类材料，电话用超六类材料，电话线及网络线均使用超六类非屏蔽双绞线.
6、装修范围内所有强弱电必须套管引线,其中吊顶上方线管必须套镀锌金属线管,地面、墙面套PVC管.
7、所有插座安装高度为底部离地300高（特殊标明除外）

海南省交通规划勘察设计研究院试验中心装修工程招标

■ 备 注 Notes

* 本图纸未加盖图章无效。
* 本图纸的版权,属缔博国际设计有限公司所有，未经本司书面许可,不得修改、复制、提供或泄漏给任何第三方。
* 本图纸必须手续齐全方可用于施工,否则仅供施工准备使用。

■ 设计业务章 Seal

缔博国际设计有限公司
Dibo International Design Co., LTD
工程设计资质证书编号：A246002618
地址(ADD):海南省海口市龙华区金垦路27号
邮编(CODE):570216 电话(TEL):+86 898-66976040

■ 签 署 Signature

项目负责人 Item.Prin	冯永新	
专业负责人 Chief	冯永新	
审 定 Approved	邵小林	
审 核 Examined	冯永新	
校 对 Checked	林丽娜	
设 计 Designed	韩龙	

■ 建设单位 Client

海南省交通规划勘察设计研究院

■ 工程名称 Project

实验室改造工程

■ 子项名称 Sub Project

■ 图纸名称 Title

工程号 Pjt .No.		图 号 Dwg. No.	31
专 业 Dept.	内装建施	阶 段 Stage	施工图
比 例 Scale		日 期 Date	2023.08

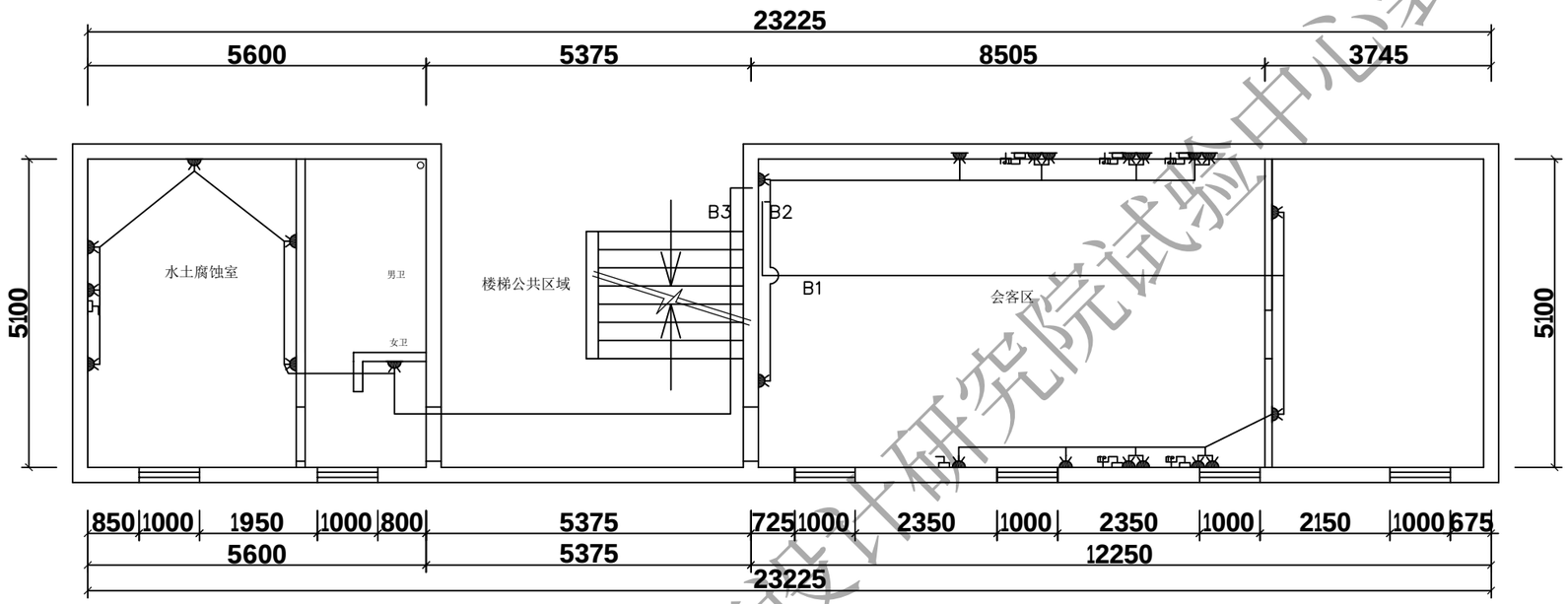

试验室二层市电综合布线图（S=1：100）

注：

1、网络机柜安装1个24口超五类配线架用于汇聚所有信息点
2、网络机安装1个25口电话配线架用于汇聚所有语音点，在现有语音点数量的基础上增加16个语音点给运营商电话线接入。不允许运营商在机房内安装电话配线箱，要求运营商直接铺设一条16路电话线缆接入机柜电话配线架
3、机房的墙面线管均需使用1.2镀锌防火桥架包住；网络机柜和监控机柜的出线口使用金属软管包住。
4、所有网络信息点都要采用网络FLUKE测试、采用专用丝印标签标记，严禁采用手写标签此项目预算要计算入总预算内
5、所有网络线路连接到网络机柜内配线架上,配线架内带理线架，信息点使用超六类材料，电话用超六类材料，电话线及网络线均使用超六类非屏蔽双绞线.
6、装修范围内所有强弱电必须套管引线,其中吊顶上方线管必须套镀锌金属线管,地面、墙面套PVC管.
7、所有插座安装高度为底部离地300高（特殊标明除外）

海南省交通规划勘察设计研究院试验中心装修工程招标

■ 备 注 Notes

* 本图纸未加盖图章无效。
* 本图纸的版权,属缔博国际设计有限公司所有，未经本司书面许可,不得修改、复制、提供或泄漏给任何第三方。
* 本图纸必须手续齐全方可用于施工,否则仅供施工准备使用。

■ 设计业务章 Seal

缔博国际设计有限公司
Dibo International Design Co., LTD
工程设计资质证书编号：A246002618
地址(ADD):海南省海口市龙华区金垦路27号
邮编(CODE):570216 电话(TEL):+86 898-66976040

■ 签 署 Signature

项目负责人 Item.Prin	冯永新	
专业负责人 Chief	冯永新	
审 定 Approved	邵小林	
审 核 Examined	冯永新	
校 对 Checked	林丽娜	
设 计 Designed	韩龙	

■ 建设单位 Client

海南省交通规划勘察设计研究院

■ 工程名称 Project

实验室改造工程

■ 子项名称 Sub Project

■ 图纸名称 Title

工程号 Pjt .No.		图 号 Dwg. No.	32
专 业 Dept.	内装建施	阶 段 Stage	施工图
比 例 Scale		日 期 Date	2023.08

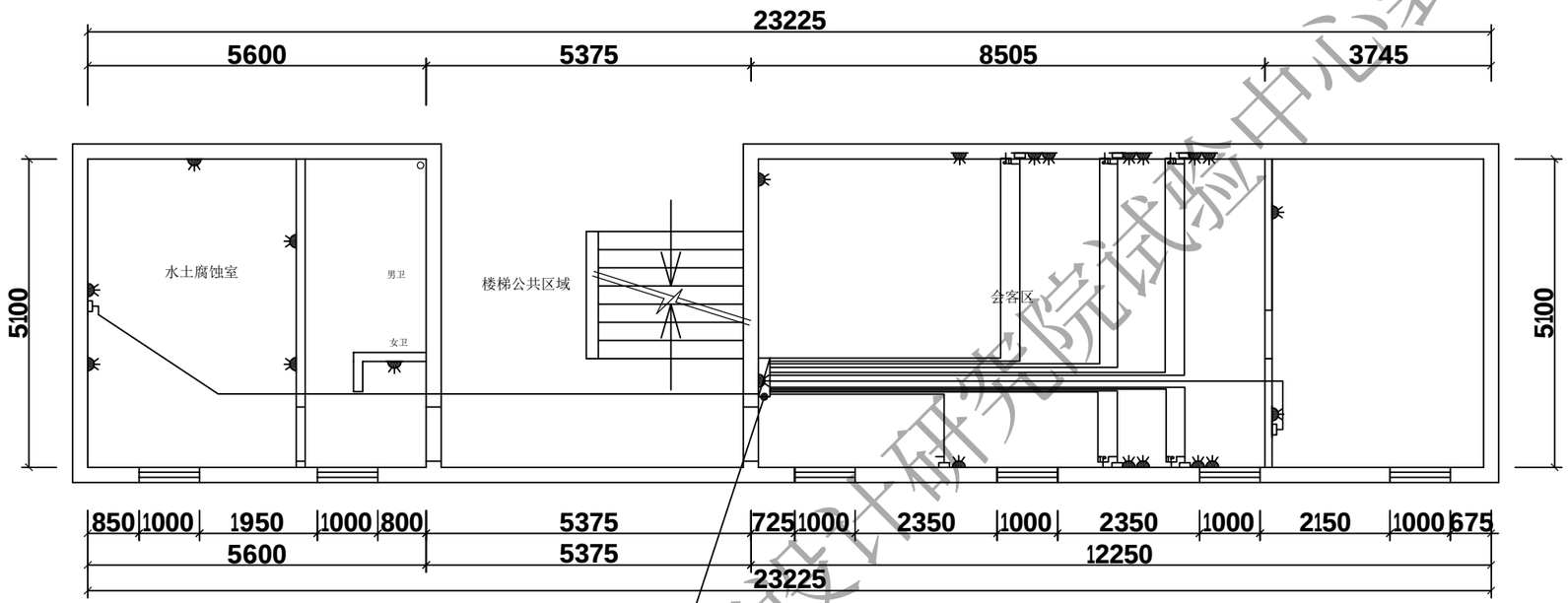

试验室二层弱电综合布线图（S=1：100）

注：

1、网络机柜安装1个24口超五类配线架用于汇聚所有信息点
2、网络机安装1个25口电话配线架用于汇聚所有语音点，在现有语音点数量的基础上增加16个语音点给运营商电话线接入。不允许运营商在机房内安装电话配线箱，要求运营商直接铺设一条16路电话线缆接入机柜电话配线架
3、机房的墙面线管均需使用1.2镀锌防火桥架包住；网络机柜和监控机柜的出线口使用金属软管包住。
4、所有网络信息点都要采用网络FLUKE测试、采用专用丝印标签标记，严禁采用手写标签此项目预算要计算入总预算内
5、所有网络线路连接到网络机柜内配线架上,配线架内带理线架，信息点使用超六类材料，电话用超六类材料，电话线及网络线均使用超六类非屏蔽双绞线.
6、装修范围内所有强弱电必须套管引线,其中吊顶上方线管必须套镀锌金属线管,地面、墙面套PVC管.
7、所有插座安装高度为底部离地300高（特殊标明除外）

海南省交通规划勘察设计研究院试验中心装修工程招标

■ 备 注 Notes

* 本图纸未加盖图章无效。
* 本图纸的版权,属缔博国际设计有限公司所有，未经本司书面许可,不得修改、复制、提供或泄漏给任何第三方。
* 本图纸必须手续齐全方可用于施工,否则仅供施工准备使用。

■ 设计业务章 Seal

缔博国际设计有限公司
Dibo International Design Co., LTD
工程设计资质证书编号：A246002618
地址(ADD):海南省海口市龙华区金垦路27号
邮编(CODE):570216 电话(TEL):+86 898-66976040

■ 签 署 Signature

项目负责人 Item.Prin	冯永新	
专业负责人 Chief	冯永新	
审 定 Approved	邵小林	
审 核 Examined	冯永新	
校 对 Checked	林丽娜	
设 计 Designed	韩龙	

■ 建设单位 Client

海南省交通规划勘察设计研究院

■ 工程名称 Project

实验室改造工程

■ 子项名称 Sub Project

■ 图纸名称 Title

工程号 Pjt .No.		图 号 Dwg. No.	33
专 业 Dept.	内装建施	阶 段 Stage	施工图
比 例 Scale		日 期 Date	2023.08

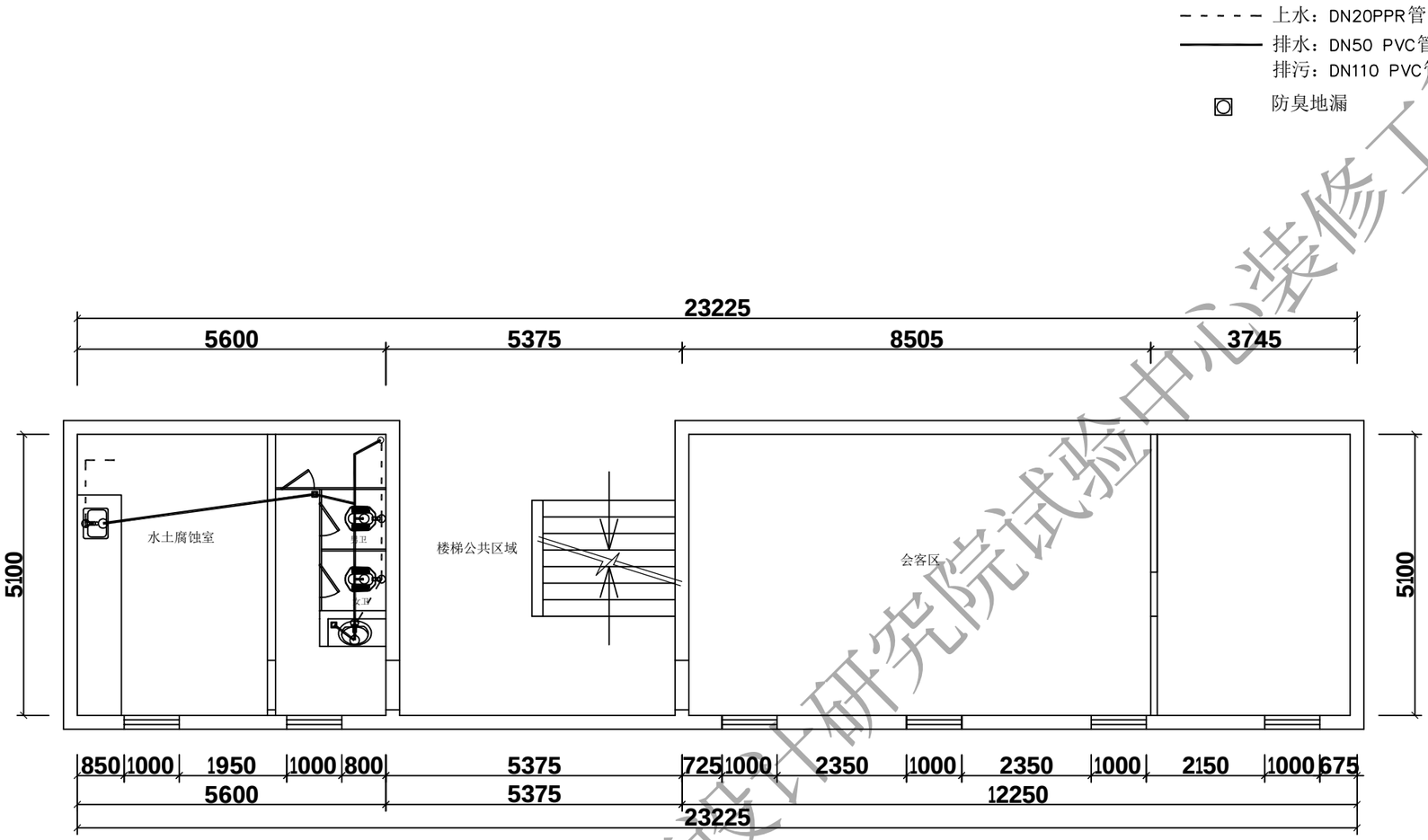

试验室二层给水/排水平面图（S=1：100）

海南省交通规划勘察设计研究院试验中心装修工程招标

备 注 Notes

* 本图纸未加盖图章无效。
* 本图纸的版权,属缔博国际设计有限公司所有，未经本司书面许可,不得修改、复制、提供或泄漏给任何第三方。
* 本图纸必须手续齐全方可用于施工,否则仅供施工准备使用。

设计业务章 Seal

缔博国际设计有限公司
Dibo International Design Co., LTD
工程设计资质证书编号：A246002618
地址(ADD):海南省海口市龙华区金垦路27号
邮编(CODE):570216 电话(TEL):+86 898-66976040

签 署 Signature

项目负责人 Item.Prin	冯永新	
专业负责人 Chief	冯永新	
审 定 Approved	邵小林	
审 核 Examined	冯永新	
校 对 Checked	林丽娜	
设 计 Designed	韩龙	

建设单位 Client

海南省交通规划勘察设计研究院

工程名称 Project

实验室改造工程

子项名称 Sub Project

图纸名称 Title

工程号 Pjt .No.		图 号 Dwg. No.	34
专 业 Dept.	内装建施	阶 段 Stage	施工图
比 例 Scale		日 期 Date	2023.08

卫生间区域地面作"满堂红"防水处理、
墙面作1000mm高防水处理；
防水步骤：
a、清理表面层.
b、清洗表面.
c、采用水泥膏腻子涂刷二遍填充孔缝.
d、采用JS防水材料涂刷三遍（每遍干透后重复）
e、采用水泥砂浆作保护层处理.
f、贴墙地砖

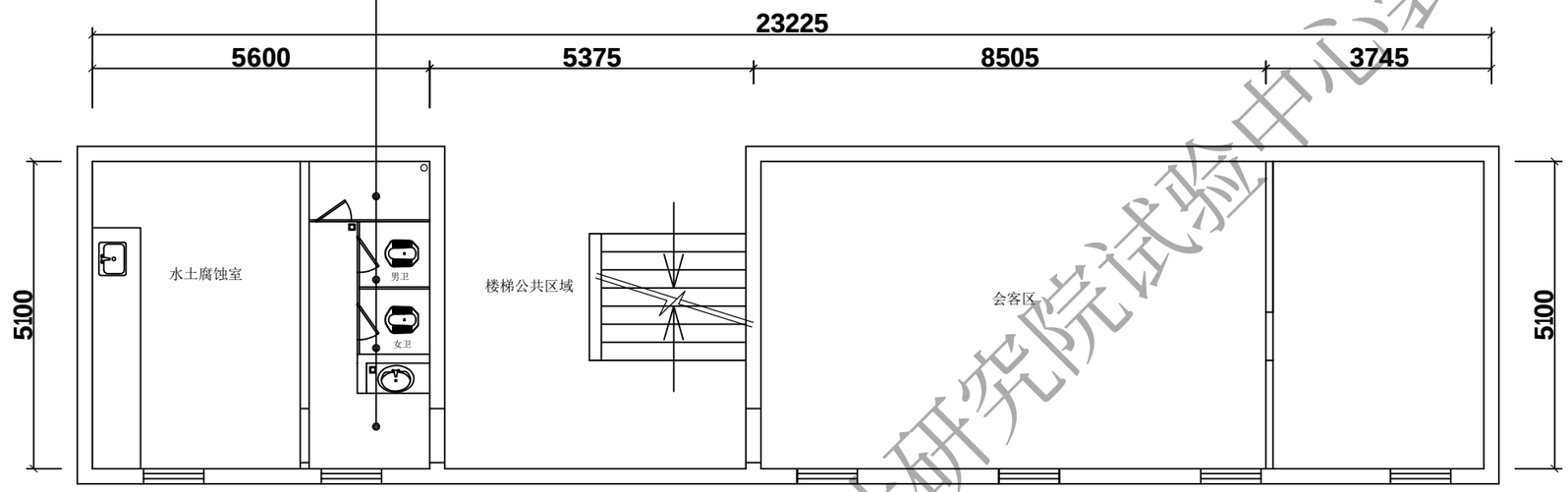

试验室二层防水平面图（S=1：100）

海南省交通规划勘察设计研究院试验中心装修工程招标

备 注 Notes

* 本图纸未加盖图章无效。
* 本图纸的版权,属缔博国际设计有限公司所有，未经本司书面许可,不得修改、复制、提供或泄漏给任何第三方。
* 本图纸必须手续齐全方可用于施工,否则仅供施工准备使用。

设计业务章 Seal

缔博国际设计有限公司
Dibo International Design Co., LTD
工程设计资质证书编号：A246002618
地址(ADD):海南省海口市龙华区金垦路27号
邮编(CODE):570216 电话(TEL):+86 898-66976040

签 署 Signature

项目负责人 Item.Prin	冯永新	
专业负责人 Chief	冯永新	
审 定 Approved	邵小林	
审 核 Examined	冯永新	
校 对 Checked	林丽娜	
设 计 Designed	韩龙	

建设单位 Client：海南省交通规划勘察设计研究院

工程名称 Project：实验室改造工程

子项名称 Sub Project：

图纸名称 Title：

工程号 Pjt .No.		图 号 Dwg. No.	35
专 业 Dept.	内装建施	阶 段 Stage	施工图
比 例 Scale		日 期 Date	2023.08

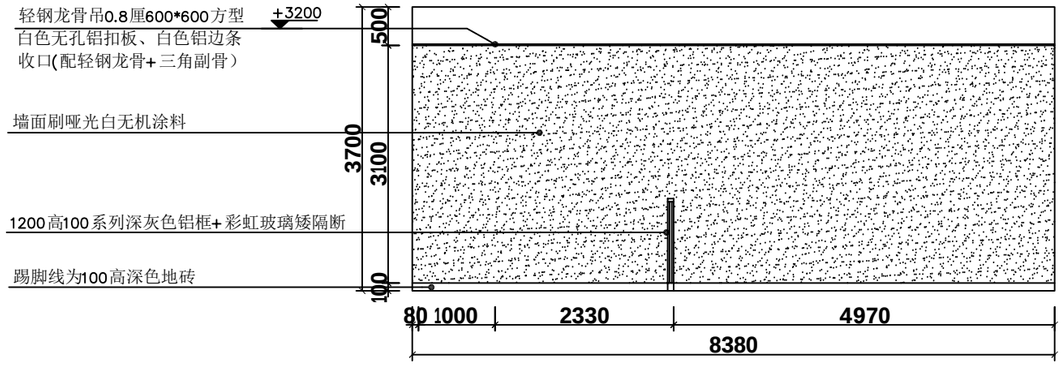

会客区A立面图（S=1：80）

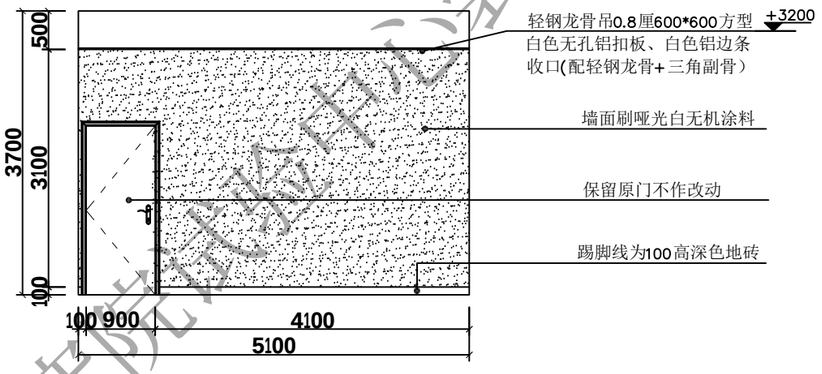

会客区C立面图（S=1：80）

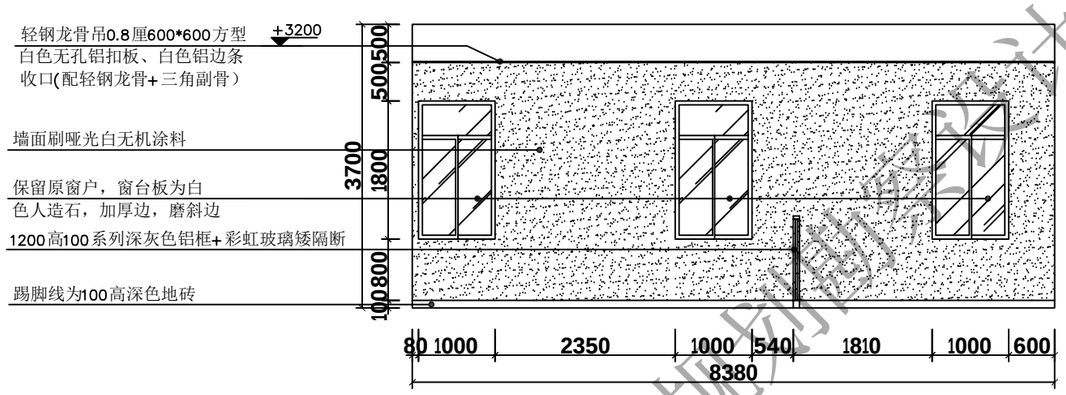

会客区B立面图（S=1：80）

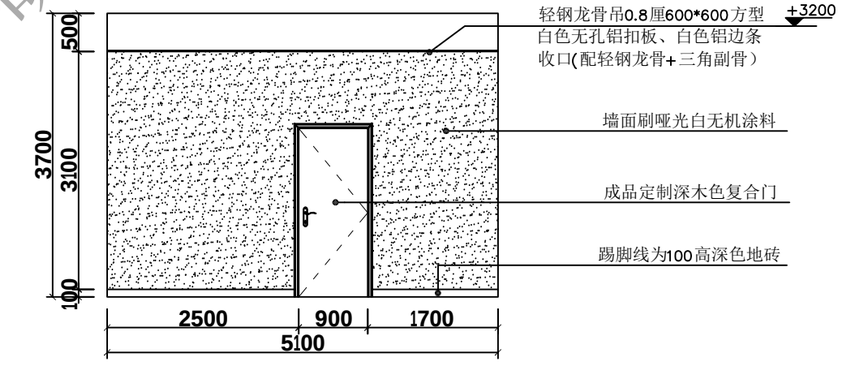

会客区D立面图（S=1：80）

海南省交通规划勘察设计研究院试验中心装修工程招标

■ 备 注 Notes

* 本图纸未加盖图章无效。
* 本图纸的版权,属缔博国际设计有限公司所有，未经本司书面许可,不得修改、复制、提供或泄漏给任何第三方。
* 本图纸必须手续齐全方可用于施工,否则仅供施工准备使用。

■ 设计业务章 Seal

缔博国际设计有限公司
Dibo International Design Co., LTD
工程设计资质证书编号：A246002618
地址(ADD):海南省海口市龙华区金垦路27号
邮编(CODE):570216 电话(TEL):+86 898-66976040

■ 签 署 Signature

项目负责人 Item.Prin	冯永新	
专业负责人 Chief	冯永新	
审 定 Approved	邵小林	
审 核 Examined	冯永新	
校 对 Checked	林丽娜	
设 计 Designed	韩龙	

■ 建设单位 Client

海南省交通规划勘察设计研究院

■ 工程名称 Project

实验室改造工程

■ 子项名称 Sub Project

■ 图纸名称 Title

工程号 Pjt .No.		图 号 Dwg. No.	35
专 业 Dept.	内装建施	阶 段 Stage	施工图
比 例 Scale		日 期 Date	2023.08

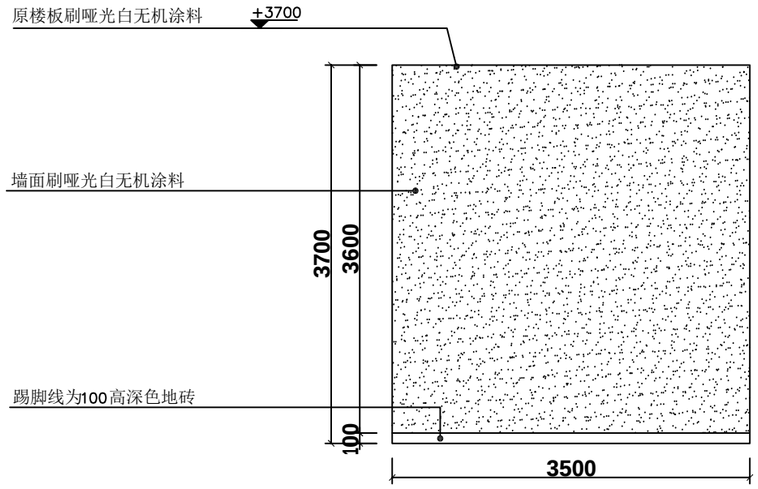

资料室A立面图（S=1：60）

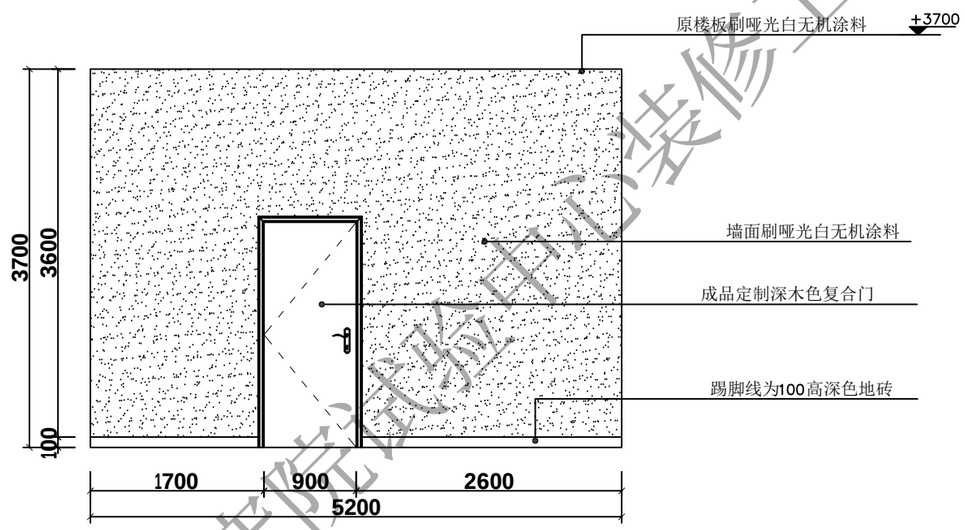

资料室C立面图（S=1：60）

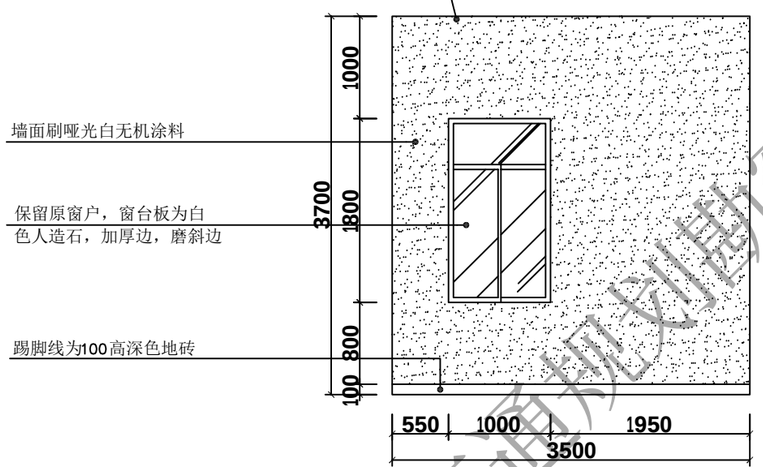

资料室B立面图（S=1：60）

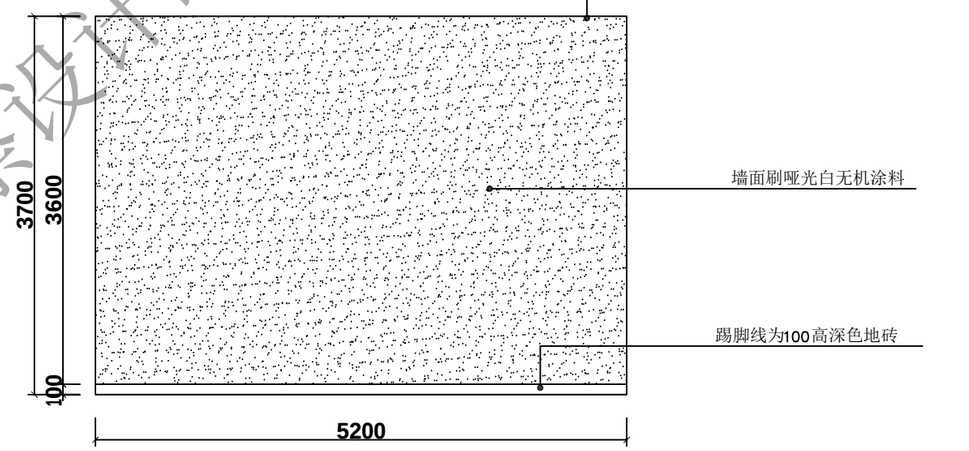

资料室D立面图（S=1：60）

海南省交通规划勘察设计研究院试验中心装修工程招标

■ 备 注 Notes

* 本图纸未加盖图章无效。
* 本图纸的版权,属缔博国际设计有限公司所有，未经本司书面许可,不得修改、复制、提供或泄漏给任何第三方。
* 本图纸必须手续齐全方可用于施工,否则仅供施工准备使用。

■ 设计业务章 Seal

缔博国际设计有限公司
Dibo International Design Co., LTD
工程设计资质证书编号：A246002618
地址(ADD):海南省海口市龙华区金垦路27号
邮编(CODE):570216 电话(TEL):+86 898-66976040

■ 签 署 Signature

项目负责人 Item.Prin	冯永新	
专业负责人 Chief	冯永新	
审 定 Approved	邵小林	
审 核 Examined	冯永新	
校 对 Checked	林丽娜	
设 计 Designed	韩龙	

■ 建设单位 Client

海南省交通规划勘察设计研究院

■ 工程名称 Project

实验室改造工程

■ 子项名称 Sub Project

■ 图纸名称 Title

工程号 Pjt .No.		图 号 Dwg. No.	36
专 业 Dept.	内装建施	阶 段 Stage	施工图
比 例 Scale		日 期 Date	2023.08

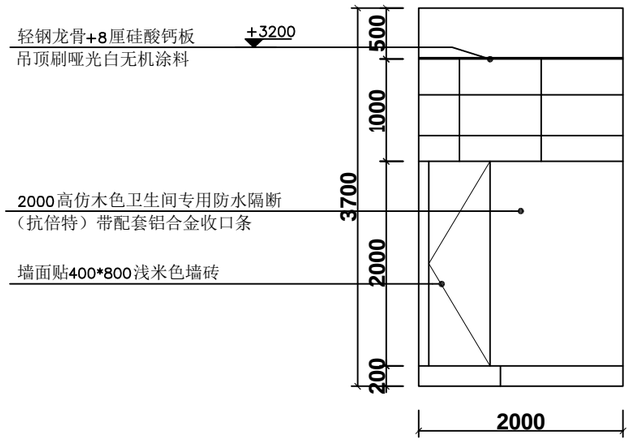

卫生间A立面图（S=1：60）

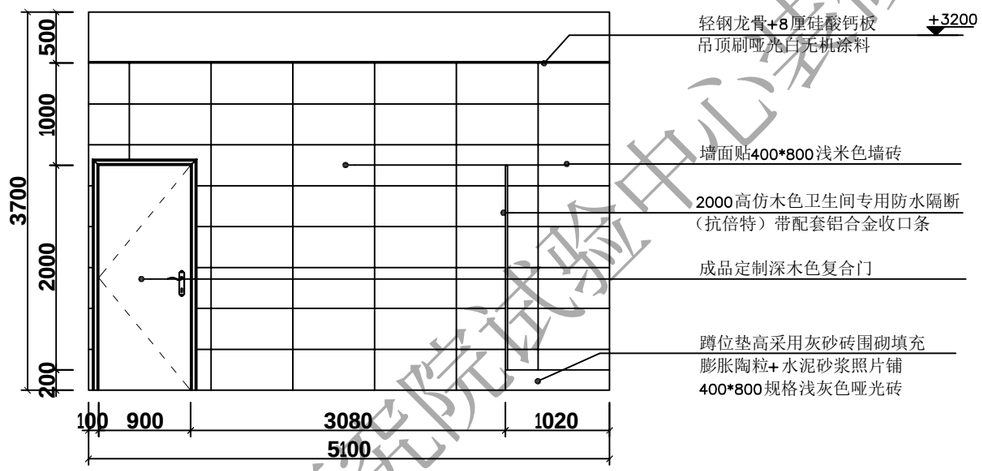

卫生间C立面图（S=1：60）

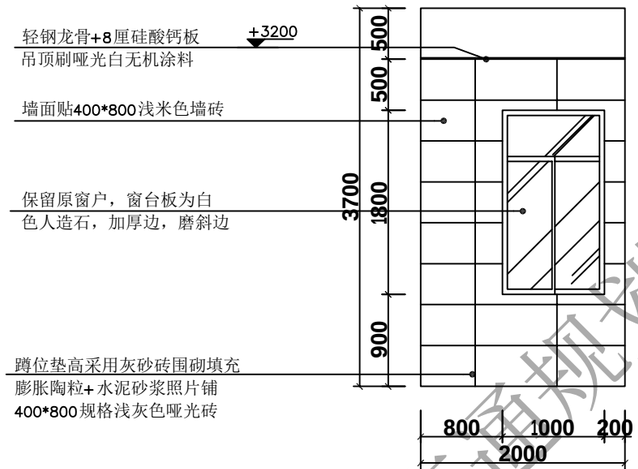

卫生间B立面图（S=1：60）

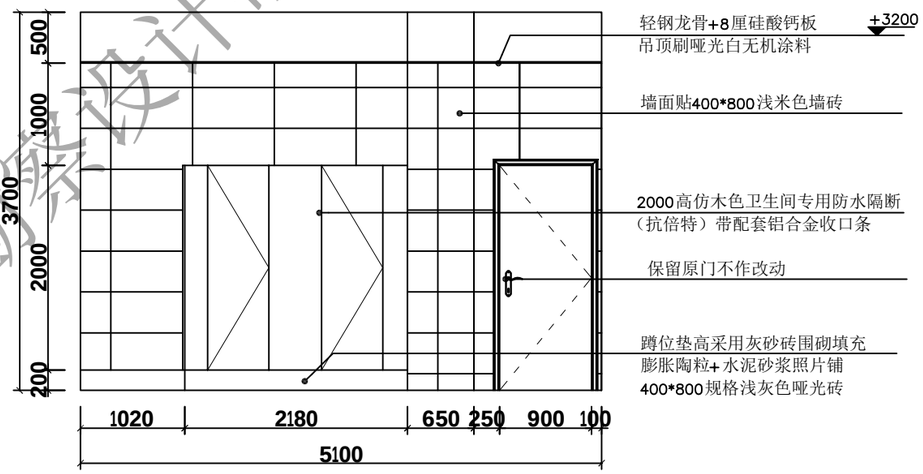

卫生间D立面图（S=1：60）

海南省交通规划勘察设计研究院试验中心装修工程招标

备注 Notes

* 本图纸未加盖图章无效。
* 本图纸的版权,属缔博国际设计有限公司所有，未经本司书面许可,不得修改、复制、提供或泄漏给任何第三方。
* 本图纸必须手续齐全方可用于施工,否则仅供施工准备使用。

设计业务章 Seal

缔博国际设计有限公司
Dibo International Design Co., LTD
工程设计资质证书编号：A246002618
地址(ADD):海南省海口市龙华区金垦路27号
邮编(CODE):570216 电话(TEL):+86 898-66976040

签署 Signature

项目负责人 Item.Prin	冯永新	
专业负责人 Chief	冯永新	
审 定 Approved	邵小林	
审 核 Examined	冯永新	
校 对 Checked	林丽娜	
设 计 Designed	韩龙	

建设单位 Client

海南省交通规划勘察设计研究院

工程名称 Project

实验室改造工程

子项名称 Sub Project

图纸名称 Title

工程号 Pjt .No.		图 号 Dwg. No.	37
专 业 Dept.	内装建施	阶 段 Stage	施工图
比 例 Scale		日 期 Date	2023.08

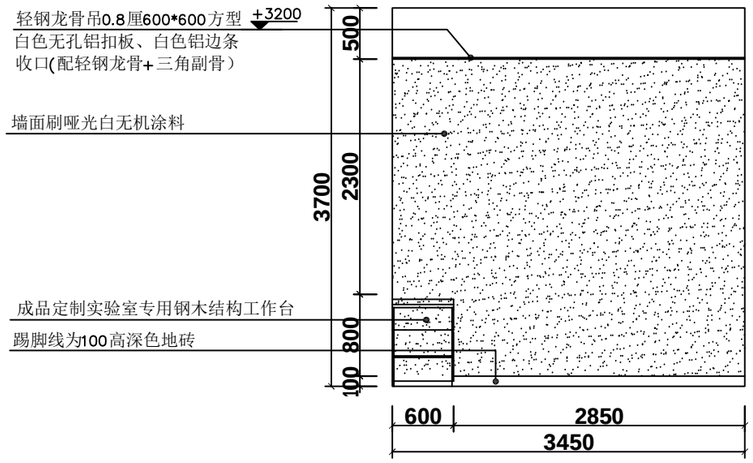

水土腐蚀室A立面图

（S=1：60）

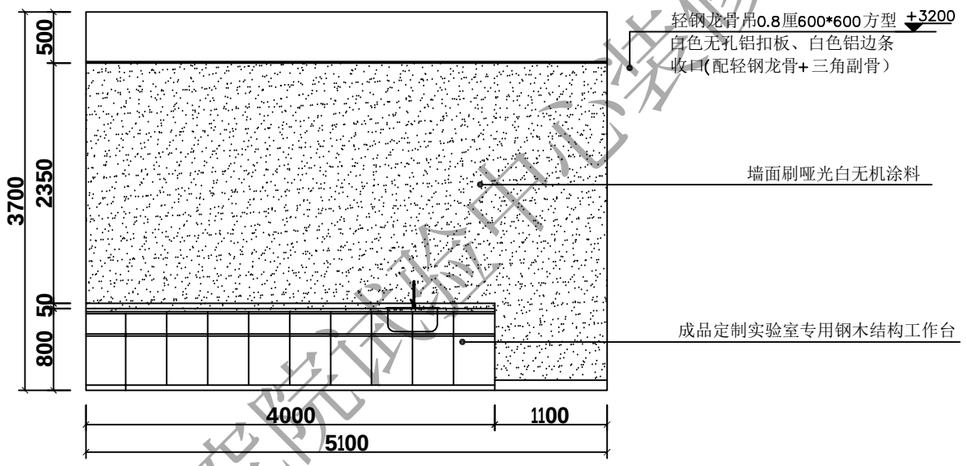

水土腐蚀室C立面图

（S=1：60）

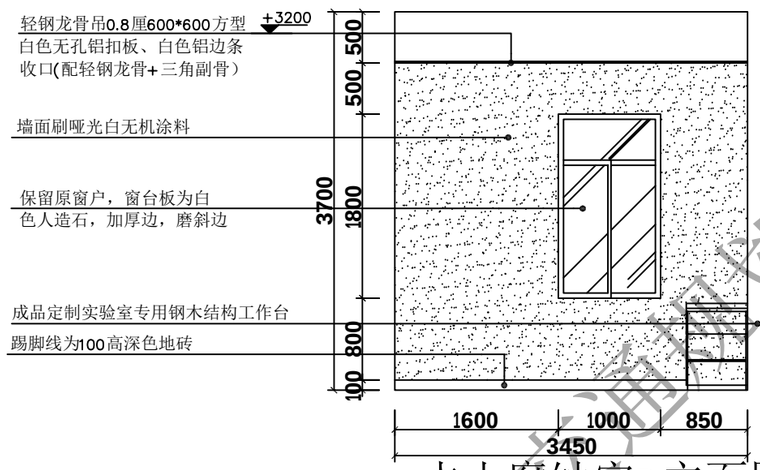

水土腐蚀室B立面图

（S=1：60）

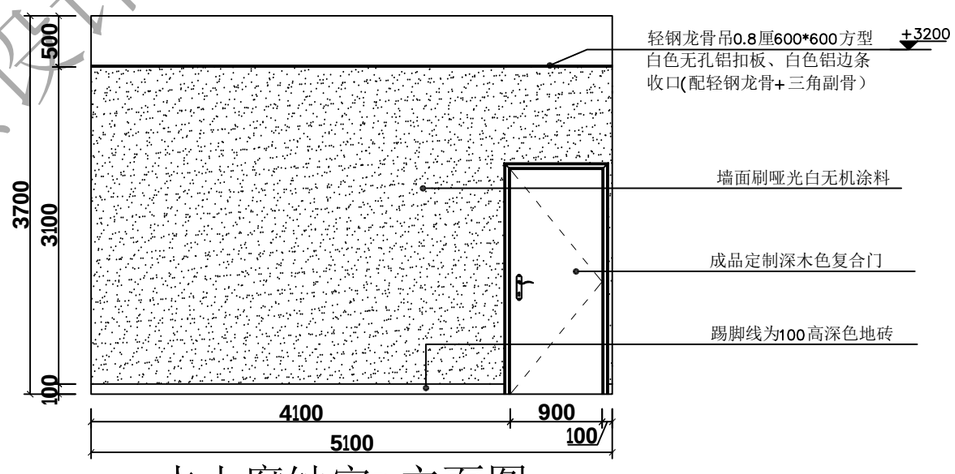

水土腐蚀室D立面图

（S=1：60）

海南省交通规划勘察设计研究院试验中心装修工程招标

备注 Notes

* 本图纸未加盖图章无效。
* 本图纸的版权,属缔博国际设计有限公司所有，未经本司书面许可,不得修改、复制、提供或泄漏给任何第三方。
* 本图纸必须手续齐全方可用于施工,否则仅供施工准备使用。

设计业务章 Seal

缔博国际设计有限公司
Dibo International Design Co., LTD
工程设计资质证书编号：A246002618
地址(ADD):海南省海口市龙华区金垦路27号
邮编(CODE):570216 电话(TEL):+86 898-66976040

签署 Signature

项目负责人 Item.Prin	冯永新	
专业负责人 Chief	冯永新	
审定 Approved	邵小林	
审核 Examined	冯永新	
校对 Checked	林丽娜	
设计 Designed	韩龙	

建设单位 Client

海南省交通规划勘察设计研究院

工程名称 Project

实验室改造工程

子项名称 Sub Project

图纸名称 Title

工程号 Pjt .No.		图号 Dwg. No.	38
专业 Dept.	内装建施	阶段 Stage	施工图
比例 Scale		日期 Date	2023.08

装饰工程配电系统说明

1、依据《民用建筑电气设计标准》（ GB51348-2019）；《剩余电流动作保护装置安装和运行》（ GB/T13955-2017）。
2、室内照明采用暗装照明开关控制，照明开关安装高度离地1300mm,插座安装高度离地500mm。
3、配电箱照明出线回路为2.5mm²线穿SC15管,插座出线回路为4mm²线穿PC25管,空调出线回路为4mm²线穿PC25管。
4、配电箱上安装指示灯及电流、电压指示表。
5、电缆必须使用多蕊电缆。
6、所有开关均按国家规范带漏电保护开关。
7、以下所有设备设施均要求装漏电保护开关：(卷闸门、广告机、金属电线导管、户外门楣招牌等安装于户外的用电设施)
8、所有一类照明灯具必须接地线。
9、本配电安装未尽事宜，均按现行国家规范规程执行

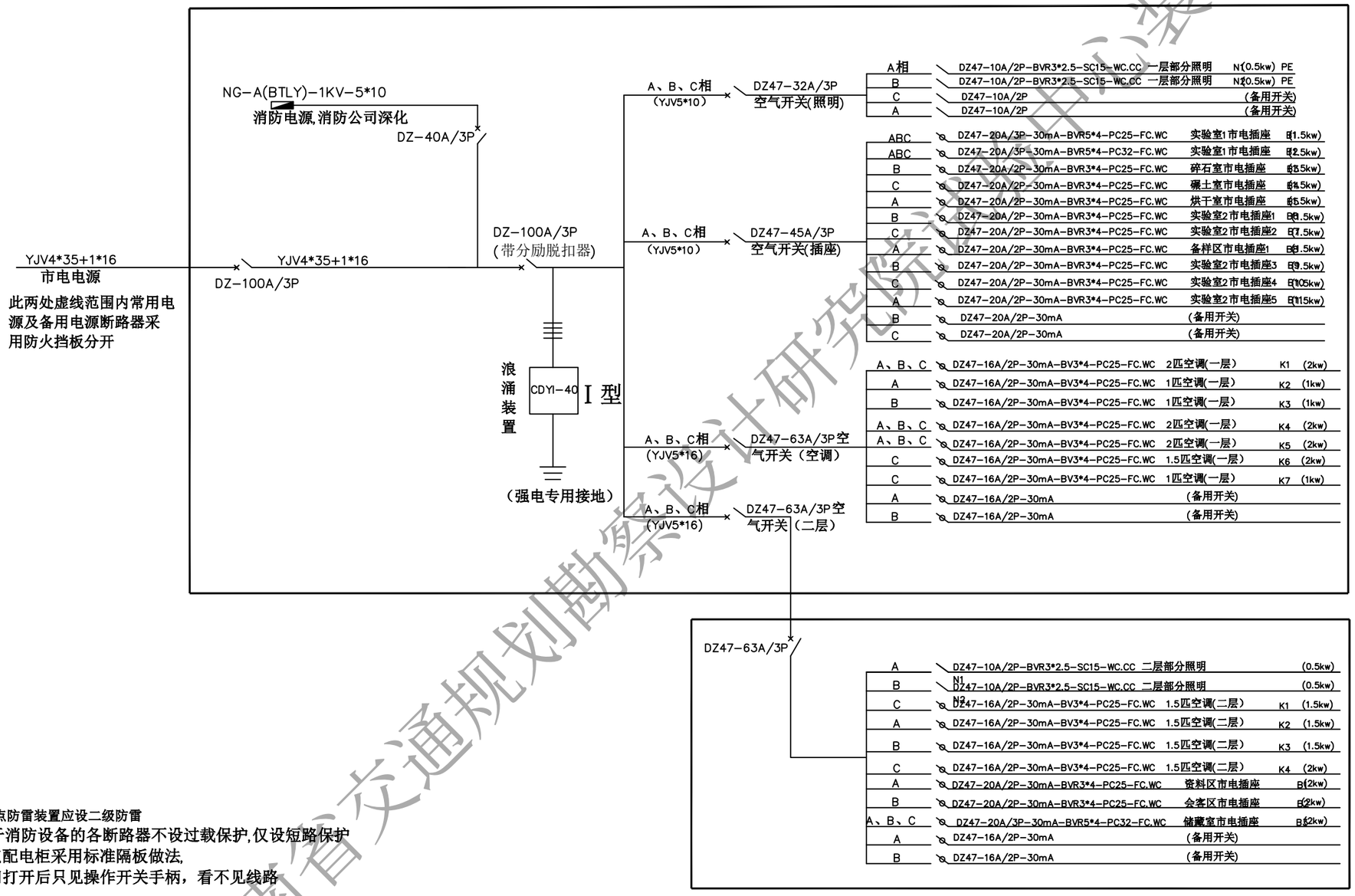

注：1、此网点防雷装置应设二级防雷
2、用于消防设备的各断路器不设过载保护,仅设短路保护
3、网点配电柜采用标准隔板做法,
箱门打开后只见操作开关手柄，看不见线路

海南省交通规划勘察设计研究院装修工程招标

备 注 Notes

* 本图纸未加盖图章无效。
* 本图纸的版权,属缔博国际设计有限公司所有，未经本司书面许可,不得修改、复制、提供或泄漏给任何第三方。
* 本图纸必须手续齐全方可用于施工,否则仅供施工准备使用。

设计业务章 Seal

缔博国际设计有限公司
Dibo International Design Co., LTD
工程设计资质证书编号：A246002618
地址(ADD):海南省海口市龙华区金垦路27号
邮编(CODE):570216 电话(TEL):+86 898-66976040

签 署 Signature

项目负责人 Item.Prin	冯永新	
专业负责人 Chief	冯永新	
审 定 Approved	邵小林	
审 核 Examined	冯永新	
校 对 Checked	林丽娜	
设 计 Designed	韩龙	

建设单位 Client：海南省交通规划勘察设计研究院

工程名称 Project：实验室改造工程

子项名称 Sub Project：

图纸名称 Title：

工程号 Pjt .No.		图 号 Dwg. No.	39
专 业 Dept.	内装建施	阶 段 Stage	施工图
比 例 Scale		日 期 Date	2023.08

附件2　海南省交通规划勘察设计研究院试验中心装修工程工程量清单

项目名称：海南省交通规划勘察设计院试验中心装修工程

序号	项目名称	金额（元）	备　注
一	**建筑安装工程费**		
1	装修工程		
2	安装工程		
建设总投资			

海南省交通规划勘察设计研究院试验中心装修工程招标

（招-表3）

单位工程招标控制价汇总表

工程名称：装饰工程　　第 1 页　共 1 页

序号	汇总内容	金额(元)	其中：暂估价(元)
一	分部分项工程费		
1.1	一层		
1.2	二层		
二	措施项目费		
1	施工单价措施项目费		
2	施工总价措施项目费		
2.1	其中：安全防护、文明施工费		
2.2	其中：临时设施费		
2.3	其中：雨季施工增加费		
2.4	其中：夜间施工增加费		
2.5	其中：视频监控费		—
2.6	其中：测量放线费		
2.7	其中：BIM技术服务及深化设计费		
三	其他项目费	20000	—
3.1	其中：暂列金额	20000	—
3.2	其中：暂估价		—
3.3	其中：计日工		—
3.4	其中：总承包服务费		—
3.5	其中：其他费用		
四	规费		—
4.1	其中：垃圾处置费		—
4.2	其中：社保费		—
五	税金		—
招标控制价合计=一+二+三+四+五			

海南省交通规划勘察设计研究院试验中心装修工程招标

（招-表4）

分部分项工程和单价措施项目清单与计价表

工程名称：装饰工程　　标段：海南省交通规划勘察设计院试验中心装修工程　　第 1 页　共 9 页

序号	项目编码	项目名称	项目特征描述	计量单位	工程量	金额（元）		
						综合单价	合价	其中：暂估价
		整个项目						
		一层						
		拆除工程						
1	011610002001	金属门窗拆除	1.室内高度:金属门窗拆除	樘	4			
2	011601001001	砖砌体拆除	1.砖墙拆除	m3	6.05			
3	010103002002	余方弃置	1.废弃料品种:建筑垃圾 2.运距:10km	m3	6.05			
		新增砖墙及修补						
4	010401003001	实心砖墙	1.砖品种、规格、强度等级:蒸压加气混凝土砌块 2.墙体类型:120mm厚砖墙	m3	5.97			
5	011501001001	水泥台	1.水泥台	m	14			
6	010401003002	实心砖墙	1.300高灰砂砖基座 2.双面挂网批荡、抹灰	m3	0.43			
7	010101004001	挖基坑土方	1.土壤类别:一、二类土 2.挖土深度:2m以内 3.弃土运距:10km	m3	10			
8	010501001001	混泥土浇筑水池底部及顶面	1.混凝土种类:商品混凝土 2.混凝土强度等级:C25	m3	1.6			
9	011702001001	基础	1.基础类型:垫层模板	m2	1.2			
10	011201001001	墙面一般抹灰（水土、碾土、烘干车间墙体批荡处理）	1.面层厚度、砂浆配合比:20mm水泥砂浆1：3	m2	99.55			
11	011203001001	零星项目一般抹灰	1.基层类型、部位:原窗洞砌砖修补（30m2） 2.面层厚度、砂浆配合比:20厚水泥砂浆	m2	30			
12	040901008001	植筋	1.材料规格:Φ10 2.植入深度:>15d	根	104			
		门窗工程						
13	010802003001	钢质门	1.门代号及洞口尺寸:900*2250 2.门框、扇材质:白色	樘	4			
本页小计								

海南省交通规划勘察设计研究院试验中心装修工程招标

（招-表4）

分部分项工程和单价措施项目清单与计价表

工程名称：装饰工程　　标段：海南省交通规划勘察设计院试验中心装修工程　　第 2 页　共 9 页

序号	项目编码	项目名称	项目特征描述	计量单位	工程量	金额（元）		
						综合单价	合价	其中：暂估价
			钢制门,带钢化玻璃观察窗					
14	010802004001	防盗门	1.门代号及洞口尺寸:900*2250 2.门框、扇材质:普通防盗门	樘	2			
15	010802004002	防盗门	1.门代号及洞口尺寸:900*2250 2.门框、扇材质:隔音防盗门	樘	2			
16	010807001001	隔音窗	1.框、扇材质:隔音窗	m2	2			
17	010802003002	双开门	1.门代号及洞口尺寸:1200*2250 2.门框、扇材质:白色钢制双开门,带钢化玻璃观察窗	樘	1			
18	010805007001	推拉门	1.门代号及洞口尺寸:1800*2250 2.框、扇材质:100系列深灰色铝框 3.玻璃品种、厚度:钢化玻璃玻璃推拉门	m2	4.05			
19	011501001002	钢木结构工作台	1.成品定制实验室专用钢木结构工作台	m	35			
20	010901002001	型材屋面	1.型材品种、规格:屋外试样铁棚	m2	50			
		配套工程改造						
21	01B023	迁移新厨房水电费用	1.迁移新厨房水电费用	m2	30			
22	011501001003	橱柜	1.台柜规格:大理石橱柜安装	m	6			
23	010802001001	铝合金门	1.铝合金门	m2	5.4			
		实验室1						
		地面工程						
24	011101005001	自流坪楼地面	1.中层漆材料种类、厚度:复合砂浆 3mm厚 2.面漆材料种类、厚	m2	28			
本页小计								

海南省交通规划勘察设计研究院试验中心装修工程招标

（招-表4）

分部分项工程和单价措施项目清单与计价表

工程名称：装饰工程　　标段：海南省交通规划勘察设计院试验中心装修工程　　第 3 页　共 9 页

序号	项目编码	项目名称	项目特征描述	计量单位	工程量	金额（元）		
						综合单价	合价	其中：暂估价
			度:高光耐磨漆 1mm厚					
25	011105003001	块料踢脚线	1.踢脚线高度:50mm高 2.面层材料品种、规格、颜色:深色地砖	m	19.4			
		墙面工程						
26	011407001001	墙面喷刷涂料	1.喷刷涂料部位:内墙面 2.腻子种类:满刮白水泥腻子二遍 3.涂料品种、喷刷遍数:哑光白无机涂料	m2	61.59			
		天花工程						
27	011302001001	吊顶天棚	1.轻钢龙骨吊0.8厘600*600方型 2.白色无孔铝板、白色铝边条收口（配轻钢龙骨+三角副骨）	m2	28			
		实验室2						
		地面工程						
28	011101005002	自流坪楼地面	1.中层漆材料种类、厚度:复合砂浆 3mm厚 2.面漆材料种类、厚度:高光耐磨漆 1mm厚	m2	98.12			
29	011105003002	块料踢脚线	1.踢脚线高度:50mm高 2.面层材料品种、规格、颜色:深色地砖	m	69.7			
		墙面工程						
30	011407001002	墙面喷刷涂料	1.喷刷涂料部位:内墙面 2.腻子种类:满刮白水泥腻子二遍 3.涂料品种、喷刷遍数:哑光白无机涂料	m2	238.14			
		天花工程						
31	011302001002	吊顶天棚	1.轻钢龙骨吊0.8厘600*600方型 2.白色无孔铝板、白色铝边条收口（配轻钢龙骨+三角副骨）	m2	78.6			
32	011407002001	天棚喷刷涂料	1.喷刷涂料部位:天棚面	m2	18.42			
本页小计								

海南省交通规划勘察设计研究院试验中心装修工程招标

（招-表4）

分部分项工程和单价措施项目清单与计价表

工程名称：装饰工程　　标段：海南省交通规划勘察设计院试验中心装修工程　　第 4 页　共 9 页

序号	项目编码	项目名称	项目特征描述	计量单位	工程量	金额（元）		
						综合单价	合价	其中：暂估价
			2.腻子种类:满刮白水泥腻子二遍 3.涂料品种、喷刷遍数:哑光白无机涂料					
		砂碎石检测室						
		地面工程						
33	011101005003	自流坪楼地面	1.中层漆材料种类、厚度:复合砂浆 3mm厚 2.面漆材料种类、厚度:高光耐磨漆 1mm厚	m2	9.6			
34	011105003003	块料踢脚线	1.踢脚线高度:50mm高 2.面层材料品种、规格、颜色:深色地砖	m	11.5			
		墙面工程						
35	011407001003	墙面喷刷涂料	1.喷刷涂料部位:内墙面 2.腻子种类:满刮白水泥腻子二遍 3.涂料品种、喷刷遍数:哑光白无机涂料	m2	48.36			
		三轴室						
		地面工程						
36	011101005004	自流坪楼地面	1.中层漆材料种类、厚度:复合砂浆 3mm厚 2.面漆材料种类、厚度:高光耐磨漆 1mm厚	m2	11.2			
37	011105003004	块料踢脚线	1.踢脚线高度:50mm高 2.面层材料品种、规格、颜色:深色地砖	m	12.5			
		墙面工程						
38	011407001004	墙面喷刷涂料	1.喷刷涂料部位:内墙面 2.腻子种类:满刮白水泥腻子二遍 3.涂料品种、喷刷遍数:哑光白无机涂料	m2	50.73			
		碾土及烘干室						
		地面工程						
39	011101005005	自流坪楼地面	1.中层漆材料种类、厚度:复合砂浆 3mm厚 2.面漆材料种类、厚	m2	9.92			
本页小计								

海南省交通规划勘察设计研究院试验中心装修工程招标

（招-表4）

分部分项工程和单价措施项目清单与计价表

工程名称：装饰工程　　标段：海南省交通规划勘察设计院试验中心装修工程　　第 5 页　共 9 页

序号	项目编码	项目名称	项目特征描述	计量单位	工程量	金额（元）		
						综合单价	合价	其中：暂估价
			度:高光耐磨漆 1mm厚					
40	011105003005	块料踢脚线	1.踢脚线高度:50mm高 2.面层材料品种、规格、颜色:深色地砖	m	11.7			
		墙面工程						
41	011407001005	墙面喷刷涂料	1.喷刷涂料部位:内墙面 2.腻子种类:满刮白水泥腻子二遍 3.涂料品种、喷刷遍数:哑光白无机涂料	m2	49.13			
		备样区						
		地面工程						
42	011101005006	自流坪楼地面	1.中层漆材料种类、厚度:复合砂浆 3mm厚 2.面漆材料种类、厚度:高光耐磨漆 1mm厚	m2	9			
43	011105003006	块料踢脚线	1.踢脚线高度:50mm高 2.面层材料品种、规格、颜色:深色地砖	m	11.48			
		墙面工程						
44	011407001006	墙面喷刷涂料	1.喷刷涂料部位:内墙面 2.腻子种类:满刮白水泥腻子二遍 3.涂料品种、喷刷遍数:哑光白无机涂料	m2	37.65			
		天花工程						
45	011302001006	吊顶天棚	1.轻钢龙骨吊0.8厘600*600方型 2.白色无孔铝板、白色铝边条收口（配轻钢龙骨+三角副骨）	m2	9			
		楼梯间						
		墙面工程						
46	011407001007	墙面喷刷涂料	1.喷刷涂料部位:内墙面 2.腻子种类:满刮白水泥腻子二遍 3.涂料品种、喷刷遍数:哑光白无机涂料	m2	62.31			
本页小计								

海南省交通规划勘察设计院试验中心装修工程招标

（招-表4）

分部分项工程和单价措施项目清单与计价表

工程名称：装饰工程　　标段：海南省交通规划勘察设计院试验中心装修工程　　第 6 页　共 9 页

序号	项目编码	项目名称	项目特征描述	计量单位	工程量	金额（元）		
						综合单价	合价	其中：暂估价
		天花工程						
47	011407002005	天棚喷刷涂料	1.喷刷涂料部位:天棚面 2.腻子种类:满刮白水泥腻子二遍 3.涂料品种、喷刷遍数:哑光白无机涂料	m2	26.84			
		二层						
		拆除工程						
48	011605001001	平面块料拆除	1.拆除地面砖及6公分水泥砂浆找平层	m2	28			
49	010103002001	余方弃置	1.废弃料品种:建筑垃圾 2.运距:10km	m3	1.4			
		新增砖墙及修补						
50	010401003003	实心砖墙	1.120厚轻质砖	m3	4.95			
51	010401003004	实心砖墙	1.300高灰砂砖基座 2.双面挂网批荡、抹灰	m3	0.44			
52	01B009	门洞加大	1.门洞加大	项	1			
53	040901008002	植筋	1.材料规格:φ10 2.植入深度:>15d	根	18			
		门窗工程						
54	010801001001	木质门	1.成品定制深木色复合门	樘	2			
55	01B017	水土腐蚀区实验工作台	1.水土腐蚀区实验工作台	m	2			
56	011210003001	玻璃隔断	1.1200高100系列深灰色铝框+彩虹玻璃隔断	m2	4.61			
本页小计								

海南省交通规划勘察设计研究院试验中心装修工程招标

（招-表4）

分部分项工程和单价措施项目清单与计价表

工程名称：装饰工程　　标段：海南省交通规划勘察设计院试验中心装修工程　　第 7 页　共 9 页

序号	项目编码	项目名称	项目特征描述	计量单位	工程量	金额（元）		
						综合单价	合价	其中：暂估价
		资料设备存放区						
		地面工程						
57	011105003008	块料踢脚线	1.踢脚线高度:50mm高 2.面层材料品种、规格、颜色:深色地砖	m	16.5			
		墙面工程						
58	011407001008	墙面喷刷涂料	1.喷刷涂料部位:内墙面 2.腻子种类:满刮白水泥腻子二遍 3.涂料品种、喷刷遍数:哑光白无机涂料	m2	60.37			
		天花工程						
59	011407002006	天棚喷刷涂料	1.喷刷涂料部位:天棚面 2.腻子种类:满刮白水泥腻子二遍 3.涂料品种、喷刷遍数:哑光白无机涂料	m2	18.1			
		会客区						
		地面工程						
60	011105003009	块料踢脚线	1.踢脚线高度:50mm高 2.面层材料品种、规格、颜色:深色地砖	m	25.36			
		墙面工程						
61	011407001009	墙面喷刷涂料	1.喷刷涂料部位:内墙面 2.腻子种类:满刮白水泥腻子二遍 3.涂料品种、喷刷遍数:哑光白无机涂料	m2	73.64			
		天花工程						
62	011302001008	吊顶天棚	1.轻钢龙骨吊0.8厘600*600方型 2.白色无孔铝板、白色铝边条收口（配轻钢龙骨+三角副骨）	m2	43.58			
		卫生间						
		地面工程						
63	011102003008	块料楼地面	1.找平层厚度、砂浆配	m2	10.94			
本页小计								

海南省交通规划勘察设计研究院试验中心装修工程招标

（招-表4）

分部分项工程和单价措施项目清单与计价表

工程名称：装饰工程　　标段：海南省交通规划勘察设计院试验中心装修工程　　第 8 页　共 9 页

序号	项目编码	项目名称	项目特征描述	计量单位	工程量	金额（元）		
						综合单价	合价	其中：暂估价
			合比:5公分水泥砂浆找平层 2.面层材料品种、规格、颜色:400*800浅灰色哑光砖					
64	010904002001	二楼卫生间防水	1.防水涂料品种:东方雨虹K11防水涂刷 2.涂料遍数:2遍	m2	10.94			
65	010401012001	零星砌砖	1.蹲位垫高部分灰砂砖围砌	m3	0.51			
66	011102001007	门槛石	1.进口卡拉拉灰石材	m2	0.23			
67	080401013001	陶粒填充	1.膨胀陶粒填充	m3	0.96			
68		墙面工程						
69	011204003001	块料墙面	1.400*800浅米色墙砖	m2	51.98			
70	010904002002	二楼卫生间防水	1.防水涂料品种:东方雨虹K11防水涂刷 2.涂料遍数:2遍	m2	33.48			
71	011210005001	成品隔断	1.隔断材料品种、规格、颜色:2000高仿木卫生间防水隔断	m2	13.1			
		天花工程						
72	011302001009	吊顶天棚	1.轻钢龙骨吊0.8厘300*300方型 2.白色无孔铝板、白色铝边条收口（配轻钢龙骨+三角副骨）	m2	10.94			
		水土腐蚀室						
		地面工程						
73	011102003009	块料楼地面	1.找平层厚度、砂浆配合比:5公分水泥砂浆找平层 2.面层材料品种、规格、颜色:800*800浅灰色地砖	m2	15.96			
74	011105003010	块料踢脚线	1.踢脚线高度:50mm高 2.面层材料品种、规格、颜色:深色地砖	m	16			
75	011102001008	门槛石	1.找平层厚度、砂浆配合比:5公分水泥砂浆找平层	m2	0.23			
本页小计								

海南省交通规划勘察设计研究院试验中心装修工程招标

（招-表4）

分部分项工程和单价措施项目清单与计价表

工程名称：装饰工程　　标段：海南省交通规划勘察设计院试验中心装修工程　　第 9 页　共 9 页

序号	项目编码	项目名称	项目特征描述	计量单位	工程量	金额（元）		
						综合单价	合价	其中：暂估价
			2.面层材料品种、规格、颜色:进口卡拉拉灰石材					
		墙面工程						
76	011407001010	墙面喷刷涂料	1.喷刷涂料部位:内墙面 2.腻子种类:满刮白水泥腻子二遍 3.涂料品种、喷刷遍数:哑光白无机涂料	m2	50.26			
		天花工程						
77	011302001010	吊顶天棚	1.轻钢龙骨吊0.8厘600*600方型 2.白色无孔铝板、白色铝边条收口（配轻钢龙骨+三角副骨）	m2	15.96			
		楼梯间						
		墙面工程						
78	011407001011	墙面喷刷涂料	1.喷刷涂料部位:内墙面 2.腻子种类:满刮白水泥腻子二遍 3.涂料品种、喷刷遍数:哑光白无机涂料	m2	54.04			
		天花工程						
79	011407002007	天棚喷刷涂料	1.喷刷涂料部位:天棚面 2.腻子种类:满刮白水泥腻子二遍 3.涂料品种、喷刷遍数:哑光白无机涂料	m2	26.76			
		措施项目						
80	011701003001	墙面脚手架		m2	764.95			
81	011701003002	天棚脚手架		m2	254.42			
82	琼011703002001	单独装饰装修工程垂直运输		项	1			
83	020507009001	成品保护		m2	61.77			
本页小计								
合　计								

海南省交通规划勘察设计研究院试验中心装修工程招标

（招-表6）

总价措施项目清单与计价表

标段：海南省交通规划勘察设计院试验中心装修工程

工程名称：装饰工程　　第 1 页　共 2 页

序号	项目编码	项目名称	计算基础	费率(%)	金额（元）	调整费率(%)	调整后金额(元)	备注
1	1.1	安全文明施工与环境保护基本费						
2	1.1.1	1千万元以内部分	综合价含主设(1千万元以内部分)	1.7				
3	1.1.2	1～5千万元以内部分	综合价含主设(1~5千万元以内部分)	1.02				
4	1.1.3	5千万元～1亿元以内部分	综合价含主设(5千万元~1亿元以内部分)	0.68				
5	1.1.4	1亿元以上部分	综合价含主设(1亿元以上部分)	0.34				
6	1.2	安全文明施工与环境保护费(浮动部分)	安全防护、文明施工基本费	30				
7	1.3	建施安责险	不含建施安责险费*0.001	68				默认的安责险费率是按照最优设置，但是由于安责险费率中浮动费率根据具体条件不同费率不同，所以请参照琼建质【2019】38号中的附件1计算实际费率；
8	1.4	临时设施费						
9	1.4.1	1千万元以内部分	综合价含主设(1千万元以内部分)	1.52				
10	1.4.2	1～5千万元以内部分	综合价含主设(1~5千万元以内部分)	0.912				
11	1.4.3	5千万元～1亿元以内部分	综合价含主设(5千万元~1亿元以内部分)	0.608				
12	1.4.4	1亿元以上部分	综合价含主设(1亿元以上部分)	0.304				
13	1.5	夜间施工增加费	分部分项合计+单价措施项目合计-	0.14				

编制人（造价人员）：　　复核人（造价工程师）：

注：1.“项目名称”可根据海南省现行的计价定额设置。

2.按施工方案计算的措施费，若无“计算基础”和“费率”的数值，也可只填“金额”数值，但应在备注栏说明施工方案出处或计算方法。

海南省交通规划勘察设计研究院试验中心装修工程招标

（招-表6）

总价措施项目清单与计价表

标段：海南省交通规划勘察设计院试验中心装修工程

工程名称：装饰工程　　第 2 页　共 2 页

序号	项目编码	项目名称	计算基础	费率(%)	金额（元）	调整费率(%)	调整后金额(元)	备注
			人材机价差					
14	1.6	雨季施工增加费	分部分项合计+单价措施项目合计-人材机价差	0.3				
15	1.7	视频监控费						
16	1.8	测量放线费	建筑面积*3.5					测量放线费的计算依据可查看《2021 海南省装配式内装修工程综合定额（试行）》，软件中单方价格取自2-5的中间值3.5，仅作参考。
17	1.9	BIM技术服务及深化设计费	建筑面积*11.5					BIM技术服务及深化设计费的计算依据可查看《2021 海南省装配式内装修工程综合定额（试行）》，软件中单方价格取自8-15的中间值11.5，仅作参考。
合　计								

编制人（造价人员）：　　复核人（造价工程师）：

注：1.“项目名称”可根据海南省现行的计价定额设置。

2.按施工方案计算的措施费，若无“计算基础”和“费率”的数值，也可只填“金额”数值，但应在备注栏说明施工方案出处或计算方法。

海南省交通规划勘察设计研究院试验中心装修工程招标

（招-表7）

其他项目清单与计价汇总表

工程名称：装饰工程　　标段：海南省交通规划勘察设计院试验中心装修工程　　第 1 页　共 1 页

序号	项目名称	金额（元）	结算金额（元）	备注
1	暂列金额	20000		
2	暂估价			
2.1	材料暂估价			
2.2	专业工程暂估价			
3	计日工			
4	总承包服务费			
合　　计		20000		—

海南省交通规划勘察设计研究院试验中心装修工程招标

暂列金额明细表

工程名称：装饰工程　　标段：海南省交通规划勘察设计院实验室改造工程　　第 1 页　共 1 页

序号	名称	计量单位	暂定金额（元）	备注
1			20000	
合　　计			20000	—

注：此表由招标人填写，如不能详列，也可只列暂列金额总额，投标人应将上述暂列金额计入投标总价中。

表—12—1

海南省交通规划勘察设计研究院试验中心装修工程招标

（招-表8）

规费、税金项目计价表

标段：海南省交通规划勘察设计院试验中心装修工程

工程名称：装饰工程　　第 1 页　共 1 页

序号	项目名称	计算基础	计算基数	计算费率(%)	金额（元）
1	规费	其中：垃圾处置费+其中：社保费	D1 + D2		
1.1	其中：垃圾处置费				
1.2	其中：社保费	(分部分项定额人工费+单价措施定额人工费+分部分项定额机上人工费+单价措施定额机上人工费)*0.7	(FBFX_DERGF+DJCS_DERGF+FBFX_DEJSRGF+DJCS_DEJSRGF)*0.7	23.5	
2	税金	分部分项工程费+措施项目费+其他项目费+规费	A+B+C+D	9	
合计					

编制人（造价人员）：　　复核人（造价工程师）：

注：“项目名称”可根据海南省现行的计价定额设置。

海南省交通规划勘察设计研究院试验中心装修工程招标

（招-表3）

单位工程招标控制价汇总表

工程名称：安装工程　　第 1 页　共 1 页

序号	汇总内容	金额(元)	其中：暂估价(元)
一	分部分项工程费		
1.1	强电		
1.2	弱电		
1.3	空调		
1.4	给排水		
二	措施项目费		
1	施工单价措施项目费		
2	施工总价措施项目费		
2.1	其中：安全防护、文明施工费		
2.2	其中：临时设施费		
2.3	其中：雨季施工增加费		
2.4	其中：夜间施工增加费		
2.5	其中：视频监控费		—
三	其他项目费	25000	—
3.1	其中：暂列金额		—
3.2	其中：暂估价	25000	—
3.3	其中：计日工		—
3.4	其中：总承包服务费		—
四	规费		—
4	其中：垃圾处置费		—
5	其中：社保费		—
五	税金		—
招标控制价合计=一+二+三+四+五			

海南省交通规划勘察设计研究院试验中心装修工程招标

（招-表4）

分部分项工程和单价措施项目清单与计价表

工程名称：安装工程　　标段：海南省交通规划勘察设计院试验中心装修工程　　第 1 页　共 4 页

序号	项目编码	项目名称	项目特征描述	计量单位	工程量	金额（元）		
						综合单价	合价	其中：暂估价
		整个项目						
		强电						
1	030404017001	配电箱	1.名称:一层配电箱 2.安装方式:悬挂嵌入式	台	1			
2	030404017002	配电箱	1.名称:二层配电箱 2.安装方式:悬挂嵌入式	台	1			
3	030404035001	市电插座	1.名称:市电插座 2.安装方式:暗装	个	90			
4	030404035002	空调插座	1.名称:空调插座 2.安装方式:暗装	个	9			
5	030412001001	普通灯具	1.名称:LED灯盘 2.规格:600*600mm	套	24			
6	030412001002	普通灯具	1.名称:LED灯盘 2.规格:1200*300mm	套	3			
7	030412005001	荧光灯	1.名称:单管日关灯	套	10			
8	030404033001	风扇	1.名称:换气扇	台	19			
9	040801029001	照明开关	1.名称:二位开关 2.安装方式:暗装	个	3			
10	040801029002	照明开关	1.名称:三位开关 2.安装方式:暗装	个	13			
11	030408001001	电力电缆	1.名称:电力电缆 2.型号:YJV 3.规格:4*35+1*16mm2 4.材质:铜芯 5.敷设方式、部位:穿管	m	80			
12	030408001002	电力电缆	1.名称:电力电缆 2.型号:YJV 3.规格:516mm2 4.材质:铜芯 5.敷设方式、部位:穿管	m	30			
13	030408006001	电力电缆头	1.名称:电力电缆头 2.规格:4*35+1*16 3.材质、类型:铜	个	2			
14	030411004001	绝缘电线	1.名称:绝缘电线 2.配线形式:动力配线 3.型号:BVR 4.规格:4mm2	m	996.66			
本页小计								

海南省交通规划勘察设计研究院试验中心装修工程招标

（招-表4）

分部分项工程和单价措施项目清单与计价表

工程名称：安装工程　　标段：海南省交通规划勘察设计院试验中心装修工程　　第 2 页　共 4 页

序号	项目编码	项目名称	项目特征描述	计量单位	工程量	金额（元）		
						综合单价	合价	其中：暂估价
			5.材质:铜芯 6.配线部位:穿桥架或穿管					
15	030411004002	绝缘电线	1.名称:绝缘电线 2.配线形式:动力配线 3.型号:BV 4.规格:4mm2 5.材质:铜芯 6.配线部位:穿桥架或穿管	m	397.89			
16	030411004003	照明电线	1.名称:绝缘电线 2.配线形式:照明配线 3.型号:BVR 4.规格:2.5mm2 5.材质:铜芯 6.配线部位:穿桥架或穿管	m	877.95			
17	030411001002	配管	1.名称:刚性阻燃管 2.材质:PC 3.规格:25mm	m	432.25			
18	030411001003	配管	1.名称:配管 2.材质:SC 3.规格:15mm	m	247.31			
19	030413002001	凿（压)槽	1.名称:剔堵槽、沟 砖结构 2.规格:70*70mm	m	70.3			
20	030411006001	接线盒	1.名称:接线盒 2.安装形式:暗装	个	38			
21	030411006002	开关盒	1.名称:开关（插座）盒 2.安装形式:暗装	个	115			
		弱电						
22	030502001001	网络机柜	1.名称:网络机柜 2.规格:6U 3.内置设备含:内设配线架及理线架由主机房网络机柜布放一条8芯带铠光缆(多模双纤规格)到新设网络机柜两端均配套安装ODF架配套千兆多模双纤的光收发器4个	台	2			
23	030502012001	信息插座	1.名称:单口网络插座	个	17			
本页小计								

海南省交通规划勘察设计研究院试验中心装修工程招标

（招-表4）

分部分项工程和单价措施项目清单与计价表

工程名称：安装工程　　标段：海南省交通规划勘察设计院试验中心装修工程　　第 3 页　共 4 页

序号	项目编码	项目名称	项目特征描述	计量单位	工程量	金额（元）		
						综合单价	合价	其中：暂估价
			2.安装方式:暗装					
24	030502012002	双口网络插座	1.名称:双口网络插座 2.安装方式:暗装	个	1			
25	030502004001	电话插座	1.名称:电话插座 2.安装方式:暗装	个	5			
26	030502005001	双绞线缆	1.名称:超五类双绞线 2.敷设方式:穿管暗敷	m	251.3			
27	030411001004	配管	1.名称:刚性阻燃管 2.材质:PC 3.规格:25mm	m	205.3			
28	030413002002	凿（压)槽	1.名称:剔堵槽、沟 砖结构 2.规格:70*70mm	m	6.9			
29	030411006003	接线盒	1.名称:插座盒 2.安装形式:暗装	个	23			
本页小计								

海南省交通规划勘察设计研究院试验中心装修工程招标

（招-表4）

分部分项工程和单价措施项目清单与计价表

工程名称：安装工程　　标段：海南省交通规划勘察设计院试验中心装修工程　　第 4 页　共 4 页

序号	项目编码	项目名称	项目特征描述	计量单位	工程量	金额（元）		
						综合单价	合价	其中：暂估价
30	031208003001	通风管道绝热	1.名称：橡塑保温管壳安装	m3	0.09			
		给排水						
31	031001006002	塑料管	1.安装部位:室内 2.介质:冷水/热水 3.材质、规格:PPR DN25 4.连接形式:粘接	m	29.63			
32	031001006003	UPVC排污管DN110	1.安装部位:室内 2.介质:水 3.材质、规格:UPVC DN110 4.连接形式:粘接	m	23.2			
33	031001006004	UPVC排水管DN75	1.安装部位:室内 2.介质:水 3.材质、规格:UPVC DN50 4.连接形式:粘接	m	8.21			
34	031004003001	洗脸盆	1.材质:陶瓷 2.规格、类型:台上式 冷热水 3.附件名称、数量:含柱盆上方设成品面镜（带储物柜）、洗脸盆排水附件、角型阀(带铜活)、金属软管、混合冷热龙头	组	6			
35	031004006001	大便器	1.材质:陶瓷 2.规格、类型:蹲式 3.附件名称、数量:金属软管、角型阀(带铜活)、冲洗管、大便器存水弯、大便器胶皮碗(配喉箍)	组	2			
36	031004014001	地漏	1.名称:不锈钢地漏（防臭型）	个	2			
		措施项目						
37	031301017001	脚手架搭拆	1.名称:脚手架搭拆费	项	1			
本页小计								
合　计								

海南省交通规划勘察设计研究院试验中心装修工程招标

（招-表6）

总价措施项目清单与计价表

标段：海南省交通规划勘察设计研究院试验中心装修工程

工程名称：安装工程　　第 1 页　共 2 页

序号	项目编码	项目名称	计算基础	费率(%)	金额（元）	调整费率(%)	调整后金额(元)	备注
1	1.1	安全文明施工与环境保护基本费	分部分项人工费+单价措施项目人工费-人工价差+分部分项机上人工费+单价措施机上人工费-机上人工价差	5.85				
2	1.2	安全文明施工与环境保护费(浮动部分)	安全防护、文明施工基本费	30				
3	1.3	建施安责险	不含建施安责险费*0.001	68				默认的安责险费率是按照最优设置，但是由于安责险费率中浮动费率根据具体条件不同费率不同，所以请参照琼建质【2019】38号中的附件1计算实际费率；
4	1.4	临时设施费	分部分项人工费+单价措施项目人工费-人工价差+分部分项机上人工费+单价措施机上人工费-机上人工价差	17.75				
5	1.5	夜间施工增加费	分部分项人工费+单价措施项目人工费-人工价差+分部分项机上人工费+单价措施机上人工费-机上人工价差	0.76				
6	1.6	雨季施工增加费	分部分项人工费+单价措施项目人工费-人工价差+分部分项机上人工费+单价措施机上人工费-机上人	3.06				

编制人（造价人员）：　　复核人（造价工程师）：

注：1.“项目名称”可根据海南省现行的计价定额设置。

2.按施工方案计算的措施费，若无“计算基础”和“费率”的数值，也可只填“金额”数值，但应在备注栏说明施工方案出处或计算方法。

海南省交通规划勘察设计研究院试验中心装修工程招标

（招-表6）

总价措施项目清单与计价表

标段：海南省交通规划勘察设计院试验中心装修工程

工程名称：安装工程　　第 2 页　共 2 页

序号	项目编码	项目名称	计算基础	费率(%)	金额（元）	调整费率(%)	调整后金额(元)	备注
			工价差					
7	1.7	视频监控费						编制预算或控制价时，视频监控费暂按租赁价每台球机1000元/月、每两台枪机800元/月计算，工程结算时，按实际费用计算
合　　计					5137.5			

编制人（造价人员）：　　复核人（造价工程师）：

注：1.“项目名称”可根据海南省现行的计价定额设置。

2.按施工方案计算的措施费，若无“计算基础”和“费率”的数值，也可只填“金额”数值，但应在备注栏说明施工方案出处或计算方法。

海南省交通规划勘察设计研究院试验中心装修工程招标

（招-表7）

其他项目清单与计价汇总表

工程名称：安装工程　　标段：海南省交通规划勘察设计院试验中心装修工程　　第 1 页　共 1 页

序号	项目名称	金额（元）	结算金额（元）	备注
1	暂列金额			
2	暂估价	25000		
2.1	材料暂估价			
2.2	专业工程暂估价	25000		
3	计日工			
4	总承包服务费			
合　计		25000		—

海南省交通规划勘察设计研究院试验中心装修工程招标

专业工程暂估价及结算价表

工程名称：安装工程　　标段：海南省交通规划勘察设计院试验中心装修工程　　第 1 页　共 1 页

序号	工程名称	工程内容	暂估金额（元）	结算金额（元）	差额±(元)	备注
1	修建清水沉淀池、修建化粪池	10m3	25000			
合　　计			25000			—

注：此表“暂估金额”由招标人填写，投标人应将“暂估金额”计入投标总价中。结算时按合同约定结算金额填写。

表—12—3

海南省交通规划勘察设计研究院试验中心装修工程招标

（招-表8）

规费、税金项目计价表

标段：海南省交通规划勘察设计

工程名称：安装工程　　院试验中心装修工程　　第 1 页　共 1 页

序号	项目名称	计算基础	计算基数	计算费率(%)	金额（元）
1	规费	其中：垃圾处置费+其中：社保费	D1 + D2		
1.1	其中：垃圾处置费				
1.2	其中：社保费	(分部分项定额人工费+单价措施定额人工费+分部分项定额机上人工费+单价措施定额机上人工费)*0.7	(FBFX_DERGF+DJCS_DERGF+FBFX_DEJSRGF+DJCS_DEJSRGF)*0.7	23.5	
2	税金	分部分项工程费+措施项目费+其他项目费+规费	A+B+C+D	9	
合计					

编制人（造价人员）：　　复核人（造价工程师）：

注：“项目名称”可根据海南省现行的计价定额设置。

海南省交通规划勘察设计研究院试验中心装修工程招标